LED LENSER® M7R

8307-R

Operating instructions | 2.3
Bedienungsanleitung
Instrucciones de uso
Mode d'emploi
Istruzioni per l'uso
Gebruiksaanwijzing
Käyttöohje
Bruksanvisning
Руководство по эксплуатации
日本語
한국어
手册

Focusable Focuseerbaar
Fokusierbar フォーカス
Enfocable 포커스
Focalisable 调焦
Focalizzabile

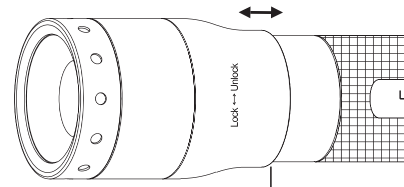

①

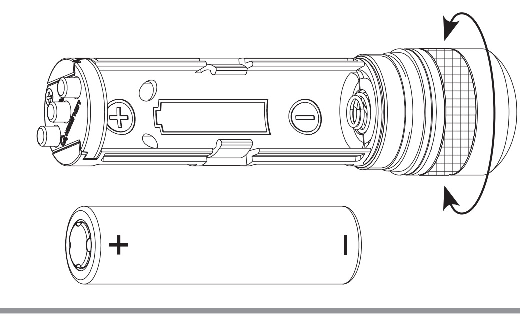

Close Sluiten
Schließen 閉める
Cerrar 닫다
Fermer 关闭
Chiudere

On/Off
An/ Aus
Encendido/Apagado
Marche/Arrêt
Aan/Uit
オン／オフ
켜짐 꺼짐
开/关

Open Open
Önen 開ける
Abrir 열다
Ouvrir 打开
Aperto

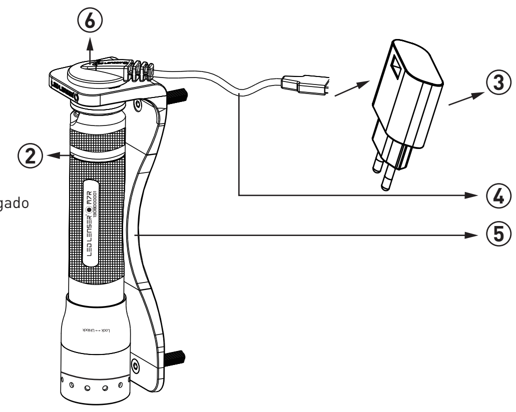

Hersteller - Manufactured by
ZWEIBRÜDER® OPTOELECTRONICS GMBH & CO. KG
Kronenstr. 5-7 • 42699 Solingen • Germany
Tel. +49 (0)212/5948-0 • Fax +49 (0)212/5948-200
info@zweibrueder.com • www.zweibrueder.com

English

Thank you for choosing one of our products. To familiarize yourself with this product, please read the following instructions.

Product
LED LENSER® M7R
8307-R Led Lenser M7R
8507-R Led Lenser M7R Blister

Version:2.3

Battery
1 x lCR18650 lithium-ion rechargeable battery(Item No. 7704)

Turning the flashlight ON and OFF
To turn the flashlight ON and OFF, push the button at the end of the flashlight.
The M7R is equipped with our Smart Light Technology (SLT). By using a micro-processor the illumination of the LED is controlled and different light modes and functions can be used. Using a single button, the interface features a simple, user-friendly design which means that the operator can always activate the light on the maximum brightness setting. The flashlight has various light output functions. There are two Energy Management Modes, three Light Modes and a wide range of functions. The button at the end of the flashlight is used to turn the device ON and OFF and to choose between the different modes. There are three ways of using the button. You can full-click; you can half-click (the button is lightly pressed without being fully pressed); and you can hold the button down.

Energy Management Modes
By choosing one of the two Energy Management Modes you make a decision concerning the way the energy of the rechargeable battery is used.
1. Energy Saving Mode: This mode allows the flashlight to control the light output by its built in Smart Light Technology (SLT). The light output will be adapted to fit the real life behavior of a normal flashlight usage.
2. Constant Current Mode: This mode allows the continuous use of all light programs with constant light output regulated by the built in temperature control unit.
In both Energy Management Modes the brightness of the Boost Function and the Power Mode (100%) remains at a constant level for approximately two minutes and then drops in the following five minutes to approximately 60% of the brightness in the Constant Current Mode and to approximately 50% in the Energy Saving Mode.
The 60% in the Constant Current Mode remains until the battery is empty. The 50% of the maximum brightness in the Energy Saving Mode remains for approximately 25 minutes and then drops to 15%. This 15% brightness remains until the battery is empty. To switch between the two Energy Management Modes you have to half-click the button eight times and then full-click within 5 seconds of those half-clicks.
If you changed to the Energy Saving Mode the flashlight indicates this by starting bright and dimming down until it turns off after three seconds. If you changed to the Constant Current Mode the flashlight indicates this by starting bright and turning off after three seconds.

Light Modes and Functions
By choosing one of the three Light Modes (1. Professional, 2. Easy and 3.Tactical Defense) and different Functions you decide between the available light programs. When the flashlight is OFF, half-click the button four times and then full-click the flashlight on. Once the activation is successful the flashlight will confirm your choice by flashing the number of the corresponding activated light mode.

1.Professional:
When you are in this mode the flashlight starts with the Power Function (100%) when you switch it on, just like in all the other three Light Modes. Then you have two options. You can half-click the button to activate the Low Power Function. Alternatively keep the button held for continuous dimming and choose the required brightness by releasing the button. Continuing to half-click the button will eventually take you to the other functions of this Light Mode. First comes the Blink Function (3Hz), then the S.O.S. Function and finally the Strobe Function (20Hz). As the sequence of every Light Mode revolves, the next time you half-click the button you return to the Power Function (100%). As in all other Light Modes to turn off the flashlight you only need to full-click the button, no matter which function you are currently in.

2.Easy:
We included this Light Mode for all the users who prefer a very easy light program without too many functions. As in the Professional Light Mode the Easy Light Mode starts with the Power Function (100%) and then you have two other options. You can half-click the button to activate the Low Power Function. Alternatively keep the button held for continuous dimming and choose the required brightness by releasing the button. In the Easy Light Mode, there are no other functions so you return to the Power Function (100%) by half-clicking the button again. To turn OFF the flashlight simply full-click the button.

3.Tactical Defense:
We included this Light Mode for all users who prefer a very easy light program with fast access to the Defense Strobe Function.
The only difference between the Tactical Defense Light Mode and the Easy Light Mode is that the Dim Function has been replaced by the Defense Strobe Function (20Hz). The sequence begins again when you half-click the button and you turn the flashlight off by simply full-clicking the button.

Boost Function
When the flashlight is OFF, half-click the button down to use the Boost Function. The Boost Function is independent of the activated light mode.

① **One-Handed Speed-Focus**
The flashlight can be focused using the Speed Focus function. To adjust the light beam, simply push or pull the head of the flashlight forwards or backwards. Each position of the focus can be locked by using the Fast Lock function by turning the head of the flashlight to the left. In order to re-adjust the beam, unlock the focus by turning the head of the flashlight to the right. Then the Speed Focus function can be used again.

Charging
Regardless of which Energy Management Mode you choose, the flashlight will signal a low battery status when it is ON by blinking 3 times (3 Hz) every 15 seconds until the battery is empty. This will indicate when the battery needs to be charged or changed. Turn OFF the flashlight during charging. Place the flashlight in the magnetic charger and connect it to the power supply. Then plug in the adapter into an electricity outlet. The blue light (⑥) will light up.

② **Charging indication light**
Approximately two cm before the end of the handle of the M7R, there is a narrow ring, which, during the charging process, indicates the charge status of the battery through different light colors.
Red – Charging.
Green - Fully charged, flashlight is ready for operation. It generally takes about five hours for an empty M7R to become fully charged.
Green flashing or long-term switch on – measuring procedure, pre-charging (after total use of the battery or if has not been used for a long time) can take up to 300 seconds
Red flashing - Indicates an error (e.g. short circuit, wrong position in the charging station)

Replacing the battery
Changing the battery does not have an effect on the modes that have been chosen before. To replace the battery, switch off the flashlight and then unscrew the cap at the end. Take out the used battery and dispose of it correctly. Insert the new battery according to the polarity marks (+) and (-). Close the flashlight by screwing the end cap back in place.
Important - when inserting the battery, follow the polarity marks (+) and (-) that are marked on the battery housing. If original LED LENSER® ICR18650 lithium-ion rechargeable batteries (Item No. 7704) are inserted incorrectly, the flashlight will not work and the charging indicator will not light up. If you use batteries other than the LED LENSER® ICR18650 lithium-ion rechargeable battery (Item No. 7704), the electronics of the flashlight could be damaged by inserting batteries incorrectly.

Battery
Only LED LENDSER® ICR18650 lithium-ion rechargeable batteries may be used in this flashlight (Item No. 7704, special contact design in combination with an adjusted protection PCB for maximum safety and performance). If you do not intend to use the flashlight for a long period of time, remove the battery and store it in a cool place (not in the fridge) to extend its lifetime. Our lithium batteries are design for maximum safety and performance. Only use original LED LENSER® lithium batteries. Used batteries are hazardous waste and must be disposed according to legal regulations. Please protect the lamp from heat accumulation.

Accessories
③ 1 x 8307-R power supply
④1 x 8307-R USB magnet charger
⑤1 x 8307-R charging holder (can be fixed to the wall)
1 x Intelligent Clip (Item no. 0317, will fit belts up to 60 mm wide. When the flashlight is placed in the Intelligent Clip you can attach it to your belt and turn it in the direction required)
1 x lanyard

WARNING
Do not shine the light directly in someone's eyes. If the light beam shines directly in your eye, look away immediately. Do not use any magnifying instruments with this flashlight that could concentrate the light beam.
If used for commercial purposes, the flashlight should only be used in accordance with any local laws and regulations. For uses on the road, please follow the state regulations on road traffic signals.

Deutsch

Wir freuen uns, dass Sie sich für ein Produkt aus unserem Hause entschieden haben. Um sich mit Ihrem neuen Produkt vertraut zu machen, finden Sie hier eine Gebrauchsanleitung.

Produkt
LED LENSER® M7R
8307-R Led Lenser M7R
8507-R Led Lenser M7R Blister

Version 2.3

Batteriesatz:
1 x ICR18650 aufladbare Lithium-Ionen-Batterie (Art.-Nr. 7704)

Ein - und Ausschalten
Um die Taschenlampe ein- oder auszuschalten betätigen Sie bitten den Schalter am Ende der Taschenlampe.
Die M7R ist mit unserer Smart Light Technology (SLT) ausgestattet. Durch die Verwendung eines Mikrocontrollers kann die Lichtstärke der LED gesteuert und verschiedeneLicht-Modi und Funktionen genutzt werden. Indem ein Einzelschalter verwendet wurde, konnte die Schnittstelle einfach und anwenderfreundlich gestaltet werden. DieTaschenlampe kann dem Nutzer Licht verschiedener Stärken und auf verschiedene Art und Weise bereitstellen. So stehen zwei Energy Management Modi, drei Light Modi und eine Menge an Funktionen zur Verfügung. Um die Taschenlampe an- und auszuschalten und um die verschiedenen Modi auszuwählen, wird der Schalter am Ende der Taschenlampe verwendet. Hierbei kann der Schalter auf drei Arten benutzt werden. Der Schalter kann geschaltet werden, er kann nur kurz angetippt werden (d.h. der Schalter wird einmal leicht gedrückt, ohne dass der Druckpunkt erreicht wird, sodass nach dem Antippen die gleiche Schalterstellung erreicht wird wie vor dem Antippen) und als drittes kann der Schalter für eine längere Zeit angetippt gehalten werden.

Energy Management Modi
Durch die Wahl eines der beiden Energy Management Modi fällt der Anwender eine Entscheidung wie die in dem Akkumulator enthaltene Energie genutzt wird.
1. **Energy Saving Modus:** Durch die eingebaute Smart Light Technology (SLT) wird die Lichtstärke gesteuert. Die Helligkeit ist an reale Bedingungen, die bei einer normalenVerwendung der Taschenlampe auftreten, angepasst.
2. **Constant Current Modus:** Dieser Modus erlaubt den kontinuierlichen Gebrauch aller Lichtprogramme mit konstanter Lichtstärke. Die Helligkeit wird nur über die eingebauteTemperatur-Kontroll-Einheit reguliert. In beiden Energy Management Modi bleibt die Helligkeit in der Boost Funktion und dem Power Modus (100%) für ca. 2Minuten konstant und fällt dann in den nächsten 5 Minuten auf ca. 60% der Helligkeit (Constant Current Modus) bzw. auf 50% im Energy Saving Modus ab. Die 60% imConstant Current Modus bleiben eingestellt bis der Akkumulator leer ist. Im Energy Saving Modus bleiben die 50% Helligkeit für ca. 25 Minuten erhalten und fallen dann auf 15%. Diese 15% stehen zur Verfügung bis der Akkumulator leer ist. Um zwischen den beiden Energy Management Modi zu wechseln, tippen Sie den Schalter acht Mal an und schalten dann innerhalb 5 Sekunden.
Wenn Sie zum Energy Saving Modus wechseln, bestätigt die Taschenlampe das indem Sie nach dem Schalten hell leuchtet und dann innerhalb 3 Sekunden herunter dimmt.
Wenn Sie zum Constant Current Modus wechseln, bestätigt die Taschenlampe das indem sie nach dem Schalten hell leuchtet und nach 3 Sekunden schlagartig ausgeht.

Light Modi und Funktionen
Indem Sie eins der drei Light Modi (1. Professional, 2. Easy und 3. Tactical Defence) und Funktionen auswählen, treffen Sie eine Entscheidung bezüglich der Lichtprogramme.
Um zwischen den drei Light Modi zu wechseln, müssen Sie wenn die Taschenlampe aus ist, den Schalter vier Mal antippen und die Taschenlampe direkt einschalten. Eine korrekte Aktivierung bestätigt die Taschenlampe mit einer korrespondierenden (1x, 2x oder 3x) Anzahl von Aufblitzen.

1. Professional:
Wenn Sie diesen Modus ausgewählt haben, startet die Taschenlampe, genauso wie in den anderen Light Modi nach dem Einschalten mit der Power Funktion (100%). Dann haben Sie zwei Optionen. Wenn Sie den Schalter kurz antippen haben Sie direkten Zugriff auf 15% Helligkeit der Dim Funktion. Oder Sie halten den Schalter angetippt für stufenloses Dimmen und arretieren die gewünschte Helligkeit durch einfaches Loslassen des Schalters. Durch weiteres Antippen gelangen Sie zu den anderen Funktionen dieses Light Modus.
Es beginnt mit der Blink Funktion (3Hz), gefolgt von der S.O.S. Funktion und als letztes kommt die Defence Strobe Funktion (20Hz). Da die Reihenfolge aller Light Modi revolvierend ist, starten Sie auch hier mit einem weiteren Antippen wieder bei der Power Funktion (100%). Wie bei allen Light Modi können Sie unabhängig von der augenblicklich genutzten Funktion die Taschenlampe durch einfaches Betätigen des Schalters ausschalten.

2. Easy:
Dieser Light Modus wurde für alle Anwender integriert, die ein Lichtprogramm ohne viele Funktionen vorziehen. Wie der Professional Light Modus startet auch der Easy LightModus mit der Power Funktion (100%) und auch hier haben Sie dann zwei Optionen. Sie können entweder durch kurzes Antippen direkt 15% Helligkeit der Dim Funktion nutzenoder aber Sie halten den Schalter angetippt für stufenloses Dimmen und arretieren der gewünschten Helligkeit durch einfaches Loslassen des Schalters. Da es keine weiterenFunktionen im Easy Light Modus gibt, gelangen Sie durch ein weiteres kurzes Antippen des Schalters wieder zur Power Funktion (100%). Die Reihenfolge der Lichtprogramme ist revolvierend und einfaches Schalten schaltet die Taschenlampe aus.

3. Tactical Defence:
Dieser Light Modus wurde für alle Anwender integriert, die ein sehr einfaches Lichtprogramm wünschen, dass einen schnellen Zugriff auf die Defence Strobe Funktion ermöglicht. Der einzige Unterschied zwischen dem Tactical Defence Light Modus und dem Easy Light Modus ist, dass die Dim Funktion durch die Defence Strobe Funktion (20Hz) ersetzt wurde. Auch hier ist die Reihenfolge der Lichtprogramme revolvierend und die Taschenlampe kann aus jedem Programm heraus, durch Schalten, ausgeschaltet werden. Wenn die Taschenlampe aus ist, tippen Sie einfach den Schalter an oder halten Sie ihn angetippt, um die Boost Funktion zu nutzen. Die Boost Funktion ist unabhängig vom aktivierten Light Modus.

① **Fokus**
Die Taschenlampe ist über den sogenannten Speed Focus fokussierbar. Halten Sie die Taschenlampe am geriffelten Mittelteil mit einer Hand fest und schieben Sie mit der anderen Hand den Objektivtubus nach vorne oder hinten. Hierdurch können Sie den Lichtstrahl stufenlos nach Ihren Wünschen einstellen. Jede Stellung des Fokus kann arretiert werden, indem der sogenannte Fast Lock verwendet wird und der Kopf der Taschenlampe nach links gedreht wird. Um den Fokus wieder verstellen zu können, muss der Kopf zur anderen Seite gedreht werden.

Aufladen
Schalten Sie bitte die Taschenlampe vor dem Aufladevorgang aus. Verbinden Sie den USB-Anschluss der Seite der Ladehalterung mit dem Netzteil. Das Netzteil wiederum verbinden Sie mit einer Steckdose. Verbinden Sie nun die Kontakte am Ende der M7R mit der magnetischen Ladehalterung. Das ⑥ blaue Positionslicht leuchtet jetzt.

② **Lade-Zustand-Anzeige**
Circa 2 cm vor dem Ende des Lampenschaftes der M7R befindet sich ein schmaler Ring, der während des Ladevorgangs durch Leuchten in verschiedenen Farben den Ladestatus des Akkumulators anzeigt.
Rot (Dauerlicht) – Ladevorgang läuft
Grün (Dauerlicht) – Ladevorgang abgeschlossen, Taschenlampe ist einsatzbereit. Es dauert in der Regel 5 Stunden, bis eine leere M7R voll aufgeladen ist.
Grün (Blinklicht) – Messvorgang läuft, Vorladung (nach Tiefentladung des Akkumulators oder langer Nichtbenutzung), Dauer bis zu 300 Sekunden
Rot (blinkend) – Fehlermeldung (Kurzschluss, Kontaktproblem, etc.)

Wechseln des Akkumulators
Unabhängig vom gewählten Energy Management Modus signalisiert die Taschenlampe ein kurz bevorstehendes Zuneigegehen der Energie durch mehrmaliges Blinken mit 3Hz.
Ein Wechsel des Akkumulators hat keinen Einfluss auf den gewählten Modus. Zum Wechseln des Akkumulators schalten Sie unbedingt zuerst die Taschenlampe aus und schrauben die Taschenlampe hinten auf. Der Batteriehalter ist mit der Endkappe verbunden. Ziehen Sie diese Einheit heraus und entnehmen Sie den verbrauchten Akkumulator und entsorgen Sie diesen vorschriftsmäßig. Legen Sie den neuen Akkumulator entsprechend der Kennzeichnungen (+) und (-) in den Batteriehalter ein. Achten Sie darauf, die goldenen Kontakte nie kurzzuschließen. Halten Sie diese Kontakte beim Akkumulatorwechsel von allen metallischen oder feuchten Gegenständen fern. Schieben Sie den Batteriehalter wieder ins Lampengehäuse und schrauben Sie das Schaltergehäuse wieder ein.

Achtung!
Wenn Sie den neuen Akkumulator einlegen, beachten Sie unbedingt die Polaritätsmarkierungen (+) und (-) im Batteriefach. Wenn Sie original
LED LENSER® ICR18650 Lithium-Ionen-Akkus (Art.-Nr. 7704) falsch einlegen funktioniert die Taschenlampe nicht und wenn versucht wird in diesem Fall sie aufzuladen zeigt die Ladezustands-Anzeige kein Signal. Wenn Sie andere Akkumulatoren als LED LENSER® ICR18650 Lithium-Ionen-Akkus (Art.-Nr. 7704) kann es sein, dass Sie die Elektronik der Taschenlampe zerstören indem Sie den Akkumulator falsch einlegen.

Aufladbare Batterien
In dieser Taschenlampe dürfen nur die entsprechenden aufladbaren
LED LENSER® ICR18650 Lithium-Ionen-Akkus (Art.-Nr. 7704, mit speziellem Kontaktdesign in Kombination mit einer angepassten Schutzplatine für maximale Sicherheit und Nutzen für den Anwender) verwendet werden. Falls Sie die Taschenlampe längere Zeit nicht verwenden wollen, entnehmen Sie unbedingt die Batterie und bewahren Sie die Batterie an einem kühlen Ort (nicht im Kühlschrank!) auf, um Schäden und eine auslaufende Batterie zu vermeiden und um die Lebensdauer zu verlängern. Unsere Lithium-Ionen Akkumulators wurden entwickelt um höchste Sicherheit und Nutzen zu gewährleisten. Verbrauchte Batterien und Akkus sind Sondermüll und müssen gemäß der nationalen Gesetzgebung entsorgt werden. Bitte schützen Sie die Lampe vor Wärmestau.

Zubehör
③ 1 x 8307-R Netzteil
④ 1 x 8307-R magnetische Ladehalterung mit USB-Anschluss
⑤ 1 x 8307-R Ladehalterung (z.B. zur Wandbefestigung)
1 x Intelligent Clip (Art.-Nr. 0317. Passt an Gürtel mit einer Breite von bis zu 60mm. Wenn die Taschenlampe mit dem Intelligent Clip verbunden wurde, kann sie an Ihrem Gürtel platziert und nach Ihren Wünschen gedreht werden.)
1 x Handschlaufe

Sicherheitshinweis
Richten Sie niemals absichtlich den Lichtstrahl in die eigenen oder in die Augen anderer Personen. Falls ein Lichtstrahl in die Augen trifft, sind die Augen bewusst zu schließen und der Kopf aus dem Lichtstrahl zu bewegen. Es dürfen keine optisch stark bündelnden Instrumente zur Betrachtung des Lichtstrahls verwendet werden. Wenn jemand direkt in den Lichtstrahl blickt, kann die hohe Leuchtkraft der Lampe zu Blenderscheinungen führen.
Bei gewerblicher Nutzung oder der Nutzung im Bereich der öffentlichen Hand ist der Benutzer abhängig vom Einsatzfall entsprechend aller anzuwendenden Gesetze und Vorschriften zu unterweisen.

Español

Gracias por elegir uno de nuestros productos.
Para familiarizarse con este artículo, por favor lea las siguientes instrucciones.

Artículo
LED LENSER
8307-R Led Lenser M7R
8507-R Led Lenser M7R Blister

Versión: 2.3

Batería
1 x ICR18650 recargable Litio-Ion (art.nº 7704)

Encendido y apagado
Para encender y apagar la linterna, presione el botón situado al final de la misma (máxima luz)

La M7R está equipada con nuestra Tecnología de Luz Inteligente. La iluminación del LED es controlada por un micro-procesador y pueden usarse diferentes funciones y modos de luz. Usando un solo interruptor, la interfaz del usuario ha sido diseñada para ser simple y permitir siempre que el usuario active la luz en el máximo brillo. La linterna tiene varias funciones de luz. Hay dos Modos de Administración de la Energía, tres Modos de Luz y una amplia gama de funciones. Para encender y apagar la linterna y para elegir los diferentes modos se usa el interruptor situado al final de la linterna. Hay tres formas de usar el interruptor: Se puede presionar completamente (hasta que haga clic); se puede presionar ligeramente (sin hacer clic) y soltar; y se puede mantener pulsado (sin hacer clic).

Modos de Administración de la Energía
Eligiendo uno de los dos Modos de Administración de la Energía usted toma una decisión respecto de la forma de usar la energía de las baterías/acumuladores.
1.Modo de Ahorro de Energía: Este modo permite que la linterna controle la salida de luz por su Tecnología de Luz Inteligente incorporada. La salida de luz se adaptará al funcionamiento en la vida real del uso de una linterna normal.
2.Modo de Corriente Constante: Este modo permite el uso continuo de todos los programas de luz con salida de luz constante, regulada por la unidad de control de temperatura incorporada.
En ambos Modos de Administración de la Energía el brillo de la Función de Estimulación y el Modo de Potencia (100%) permanece por aproximadamente 2 minutos a un nivel constante y luego baja en los siguientes 5 minutos en el Modo de Corriente Constante hasta aproximadamente el 60% de la luminosidad máxima y hasta aproximadamente el 50% en el Modo de Ahorro de Energía. El 60% en el Modo de Corriente Constante permanece hasta que la batería se agota. El 50% del brillo máximo en el Modo de Ahorro de Energía permanece por aproximadamente 25 minutos y luego baja al 15%. Este 15% de brillo permanece hasta que la batería se agota. Para cambiar entre los dos Modos de Administración de la Energía usted tiene que tocar el interruptor 9 veces y luego presionar hasta hacer clic dentro de 5 segundos.
En caso de que usted cambiara al Modo de Ahorro de Energía la linterna indica esto arrancando brillante y disminuyendo el brillo hasta apagarse después de 3 segundos.
En caso de que usted cambiara al Modo de Corriente Constante la linterna indica esto arrancando brillante y apagándose de pronto después de 3 segundos.

Modos de Luz y Funciones
Eligiendo uno de los tres Modos de Luz (1. Profesional, 2. Fácil y 3. Defensa táctica) y las distintas funciones usted decide entre los programas de luz disponibles. Cuando la linterna está apagada, toque 5 veces el interruptor y luego haga clic para encender la linterna. Una vez activada la linterna confirmará su elección con un número de destellos correspondientes al modo de luz activado.

1, Profesional:
En este modo la linterna empieza con la Función Potencia (100%) cuando se enciende, como en todos los otros Modos de Luz. Entonces usted tiene dos opciones. Puede tocar el interruptor para activar la Función Baja Potencia. La otra posibilidad es tocar sin hacer clic y mantener para que la luz vaya decreciendo y elegir el brillo deseado soltando el interruptor. Entonces cada nuevo toque le permite pasar a las otras funciones de este Modo de Luz. Empieza con la Función Parpadeo (3Hz), la siguiente es la Función S.O.S. y la última es la Función Estroboscópica (20Hz). La secuencia de los Modos de Luz es giratoria de modo que la próxima vez que toque el interruptor le traerá nuevamente a la Función Potencia (100%).
Como en todos los otros Modos de Luz para apagar la linterna sólo necesita apretar el interruptor hasta hacer clic, sin importar qué función está utilizando en ese momento.

2, Fácil:
Incluimos este Modo de Luz para todos los usuarios que prefieran un programa de luz muy fácil sin demasiadas funciones. Como el Modo de Luz Profesional, el Modo Fácil empieza con la Función Potencia (100%) y usted tiene otras dos opciones. Puede tocar el interruptor para activar la Función Baja Potencia. La otra posibilidad es tocar y mantener para que la luz vaya decreciendo y elegir el brillo deseado soltando el interruptor. En el Modo Fácil no hay otras funciones así que tocando el interruptor nuevamente usted regresa a la Función Potencia (100%). Para apagar la linterna simplemente presione el interruptor.

3, Defensa táctica:
Incluimos este Modo de Luz para todas las personas que prefieren un programa de luz muy fácil con rápido acceso a la Función Estroboscópica de Defensa. La única diferencia entre el Modo de Luz de Defensa táctica y el Modo de Luz Fácil es que la Función Regulación ha sido reemplazada por la Función Estroboscópica de Defensa (20Hz). La secuencia empieza nuevamente cuando usted pulsa el interruptor sin hacer clic. La linterna se apaga cuando usted presiona el interruptor hasta hacer clic.

Función Estimulación
Cuando la linterna está apagada pulse el interruptor sin llegar a hacer clic para usar la Función Estimulación. La Función Estimulación es independiente del modo de luz activado.

(1) Enfoque rápido con una mano
El haz de luz de esta linterna puede ser regulado usando la función Speed Focus. Para ajustar el haz de luz, simplemente empuje hacia delante o atrás con su pulgar sobre la cabeza de la linterna. Cada posición del enfoque puede ser bloqueada usando la función Bloqueo Rápido girando la cabeza de la linterna hacia la izquierda. Para reajustar el haz de luz desbloquee el enfoque girando la cabeza de la linterna hacia la derecha. Entonces el Enfoque Rápido puede usarse otra vez.

Carga
Cualquiera que sea el Modo de Administración de Energía elegido, cuando la linterna está encendida indicará que la batería está baja parpadeando 3 veces (3Hz) cada 15 segundos hasta que la batería esté vacía. Esto indicará cuando la batería necesita ser cargada o cambiada. Por favor apague la linterna cuando la cargue. Ponga la linterna en el cargador magnético y conéctela al transformador. Entonces enchufe el transformador en la toma de corriente. Se encenderá la luz azul (6)

(2) Luz de indicación de carga
Rojo – cargando
Verde – carga completa, la linterna está lista para usar. Generalmente toma unas 5 horas para que una M7R vacía se cargue completamente.
Verde intermitente – procedimiento de medida, pre-carga (después de una descarga extrema de la batería o de un largo tiempo sin ser utilizada) puede durar hasta 300 segundos
Rojo intermitente – indica un error (cortocircuito, mala posición en la estación de carga)

Cambio de batería
El cambio de la batería no afecta a los modos que se hayan elegido antes. Para cambiar la batería primero apague la linterna y luego desenrosque la tapa final. Retire la batería usada y deshágase de ella de forma adecuada. Inserte la nueva batería de acuerdo con marcas de polaridad (+) y (-). Cierre la linterna enroscando la tapa final en su sitio.
Importante - Cuando coloque la batería siga las marcas de polaridad (+) y (-) indicadas en la carcasa de la batería. Si la batería recargable Li-Ion LED LENSER ICR18650 original (art.nº7704) se coloca de forma incorrecta la linterna no funcionará y el indicador de carga no se iluminará. Si se utilizan otras baterías que no sean LED LENSER ICR18650 original, la electrónica de la linterna podría dañarse al insertarla incorrectamente.

Batería
En esta linterna sólo se pueden usar únicamente baterías recargables Li-Ion LED LENSER ICR18650 (art.nº7704, diseño especial de contacto en combinación con una PCB de protección ajustada para máxima seguridad y funcionamiento). Si no tiene intención de usar la linterna por un período prolongado, quite la batería recargable y guárdela en un lugar fresco (no en la nevera) para ampliar su vida útil. Nuestras baterías de litio están diseñadas para máxima seguridad y funcionamiento, use solamente baterías recargables Li-Ion LED LENSER ICR18650 originales (art.nº7704). Las baterías usadas son residuos peligrosos y deben ser desechadas de acuerdo con la legislación vigente. Por favor, proteja la linterna de acumulación de calor.

Accesorios
(3)1 transformador 8307-R
(4)1 cargador magnético 8307-R USB
(5)1 soporte de carga 8307-R (puede fijarse en la pared)
1 clip inteligente (art.nº 0317, adaptable a cinturones de hasta 60mm. Si usted coloca la linterna en este clip inteligente puede fijarlo a su cinturón y girar su M7R según sus necesidades)
1 cuerda

ADVERTENCIA
No dirija la luz directamente en los ojos de alguien. Si el haz de luz incide directamente en el ojo, apartar la mirada de inmediato. No utilice ningún instrumento de aumento con esta linterna que pudiera concentrar el haz de luz.
Si se utiliza con fines comerciales, la linterna se debe utilizar solamente de acuerdo con las leyes y regulaciones locales. Para su uso en la carretera por favor, siga las regulaciones estatales sobre las señales de tráfico.

Français

Nous sommes ravis que vous ayez acheté l'un de nos produits. Vous trouverez ici le mode d'emploi qui vous permettra de vous familiariser avec
votre nouveau produit.

Produit
LED LENSER® M7R
8307-R Led Lenser M7R
8507-R Led Lenser M7R Blister

Version 2.3

Jeu de piles :
1 x pile ICR18650 rechargeable aux ions de lithium (réf. 7704)

Marche et arrêt
Pour allumer ou éteindre la lampe de poche, actionnez le bouton-poussoir à l'extrémité de la lampe.
La M7R est équipée de notre Smart Light Technology (SLT). L'utilisation d'un microcontrôleur permet de commander l'intensité lumineuse de la LED et de sélectionner différents programmes et fonctions d'éclairage. L'utilisation d'un commutateur individuel a permis un agencement simple et convivial de l'interface. La lampe de poche offre à l'utilisateur différentes intensités et différents modes d'éclairage. Vous disposez ainsi de deux programmes d'Energy Management, de trois modes d'éclairage et de nombreuses fonctions. Pour allumer et éteindre la lampe de poche et pour sélectionner les différentes fonctions, utilisez le bouton-poussoir à l'extrémité de la lampe de poche. Vous pouvez ainsi utiliser le bouton-poussoir de trois manières. Le bouton-poussoir peut être commuté, brièvement effleuré (c'est-à-dire qu'il est légèrement appuyé une seule fois sans que le point de pression soit atteint, de manière à atteindre la même position de commutation après l'effleurement qu'avant l'effleurement) et appuyé et maintenu appuyé pendant une certaine durée.

Programmes d'Energy Management
La sélection de l'un des deux programmes d'Energy Management permet à l'utilisateur de choisir comment l'énergie de l'accu est utilisée.
1 Mode Energy Saving : la Smart Light Technology (SLT) intégrée permet de contrôler l'intensité lumineuse. La luminosité est adapté aux conditions réelles qui apparaissent lors de l'utilisation normale de la lampe de poche.
2 Mode Constant Current : ce mode permet l'usage continu de tous les programmes d'éclairage avec une intensité lumineuse constante. La luminosité est uniquement régulée à l'aide de l'unité de contrôle de la température intégrée. Dans les deux programmes d'Energy Management, la luminosité reste constante dans la fonction Boost et Power Modus (100%) pendant env. 2 minutes et tombe ensuite au cours des 5 minutes suivantes à env. 60% de luminosité (Constant Current) ou à 50% en mode Energy Saving. Les 60% en mode Constant Current restent réglés jusqu'au déchargement de l'accu. En mode Energy Saving, les 50% de luminosité sont conservés pendant env. 25 minutes et tombent ensuite à 15%. Ces 15% restent disponibles jusqu'au déchargement de l'accu. Afin de passer entre les deux programmes d'Energy Management, effleurez huit fois le bouton-poussoir et commutez-le ensuite sous 5 secondes.
Si vous passez en mode Energy Saving, la lampe confirme ce réglage par un éclairage puissant après la commutation, puis une atténuation dans les 3 secondes suivantes.
Si vous passez en mode Constant Current, la lampe confirme ce réglage par un éclairage puissant après la commutation, puis une extinction soudaine après 3 secondes.

Programmes et fonctions d'éclairage
Sélectionnez l'un des trois Light Programs (1. Professional, 2. Easy et 3. Tactical Defence) et l'une des fonctions pour décider du programme d'éclairage utilisé.
Pour passer entre les trois Light Programs, lorsque la lampe de poche est éteinte, vous devez effleurer le bouton-poussoir quatre fois et allumer directement la lampe de poche. La lampe de poche confirme l'activation correcte par un nombre correspondant (1x, 2x ou 3x) d'allumages.
1 Professional :
Si vous avez sélectionné ce programme, la lampe de poche s'allume exactement comme dans les autres Light Programs après l'activation avec la fonction Power (100%). Vous avez ensuite deux options. Effleurez le bouton-poussoir brièvement pour avoir accès directement aux 15% de luminosité de la fonction Dim. Ou maintenez le bouton-poussoir effleuré pour une variation en continu et arrêtez la luminosité souhaitée en relâchant simplement le bouton-poussoir. Effleurez à nouveau le bouton-poussoir pour accéder aux autres fonctions de ce Light Program. La fonction Blink (3Hz) commence, suivie de la fonction S.O.S. puis de la fonction Defence Strobe (20Hz). Comme la séquence de tous les Light Programs est rotative, vous pouvez recommencer à la fonction Power (100%) après un nouvel effleurement. Comme pour tous les Light Programs, vous pouvez éteindre la lampe de poche par un simple actionnement du bouton-poussoir, indépendamment de la fonction actuellement utilisée.
2 Easy :
Ce Light Program a été intégré pour tous les utilisateurs qui préfèrent un programme lumineux sans trop de fonctions. Comme le programme Professional Light, le programme Easy Light démarre avec la fonction Power (100%) et vous disposez à nouveau de deux options. Un bref effleurement vous permet d'utiliser directement la luminosité 15% de la fonction Dim ou un effleurez durablement le bouton-poussoir pour une variation en continu et arrêtez la luminosité souhaitez par un simple relâchement du bouton-poussoir. Comme le programme Easy Light n'offre pas d'autres fonctions, un bref effleurement supplémentaire vous permet d'accéder à nouveau à la fonction Power (100%). La séquence des Light Programs est rotative et une simple commutation permet d'éteindre la lampe de poche.
3 Tactical Defense :
Ce Light Program a été intégré pour tous les utilisateurs qui souhaitent un programme lumineux très simple permettant un accès rapide à la fonction Defence Strobe. La seule différence entre le programme lumineux Tactical Defence et le programme lumineux Easy est que la fonction Dim est remplacée par la fonction Defence Strobe (20Hz). Ici aussi, la séquence des programmes lumineux est rotative et la lampe de poche peut être éteinte depuis chaque programme par la commutation.

Fonction Boost
Lorsque la lampe de poche est éteinte, effleurez simplement le bouton-poussoir ou maintenez-le effleuré afin d'utiliser la fonction Boost. La fonction Boost est indépendante du programme lumineux activé.

① **Focalisation**
La lampe de poche est focalisable à l'aide du Speed Focus. Tenez fermement la lampe de poche à une main sur la partie centrale striée et glissez le barillet d'objectif vers l'avant ou l'arrière avec l'autre main. Vous pouvez ainsi régler le faisceau lumineux en continu selon votre préférence. Chaque position de focalisation peut être arrêtée à l'aide du Fast Lock et en tournant la tête de la lampe de poche vers la gauche. Pour modifier à nouveau la focalisation, tournez la tête de la lampe de l'autre côté.

Chargement
Indépendamment du programme d'Energy Management sélectionné, la lampe de poche signale un proche déchargement de l'énergie par un clignotement trois fois avec 3Hz. Ce clignotement est répété toutes les 15 secondes jusqu'à ce que la pile soit entièrement déchargée. Cela indique que l'accu doit bientôt être remplacé ou rechargé.
Veillez à éteindre la lampe de poche avant le rechargement. Raccordez la prise USB sur le côté du support de chargement à l'alimentation. Puis, raccordez l'alimentation à une prise de courant. Raccordez ensuite les contacts à l'extrémité de la M7R au support de chargement magnétique. La lumière de position bleue (⑥) est maintenant allumée.
② **Affichage de l'état de charge**
Environ 2 cm avant la fin de la tige de la M7R se trouve une fine bague qui affiche l'état de charge de l'accu pendant le processus de charge par un allumage dans différentes couleurs.
Rouge (lumière durable) – processus de charge en cours
Vert (lumière durable) – processus de charge terminé, la lampe de poche est prête à l'utilisation. Généralement, le chargement complet d'une M7R vide dure 5 heures.
Vert (clignotement) – processus de mesure en cours, chargement préalable (après un déchargement profond de l'accu ou une non utilisation de longue durée), durée jusqu'à 300 secondes
Rouge (clignotement) – message d'erreur (court-circuit, problème de contact, etc.)
Remplacement de l'accu
Le remplacement de l'accu n'a aucune influence sur le programme sélectionné. Pour remplacer l'accu, éteignez tout d'abord obligatoirement la lampe de poche et dévissez la lampe à l'arrière. Le support à piles est relié à l'embout de fermeture. Retirez cette unité et l'accu usé - veillez à l'éliminer de manière conforme. Installez le nouvel accu conformément aux marquages de polarité (+) et (-) dans le support à piles. Faites attention à ne jamais court-circuiter les contacts dorés. Lors du remplacement de l'accu, tenez ces contacts éloignés de tous les objets métalliques ou humides. Glissez à nouveau le support à piles dans le boîtier de la lampe et revissez le boîtier du commutateur.

Attention !
Lorsque vous installez un nouvel accu, respectez obligatoirement les marquages de polarité (+) et (-) dans le compartiment à piles. Si vous installez mal les accus originaux LED LENSER® ICR18650 aux ions de lithium (réf. 7704), la lampe de poche ne fonctionne pas et si vous essayez dans ce cas de les recharger, l'affichage de l'état de charge n'indique pas de signal. Si vous utilisez d'autres accus que les accus LED LENSER® ICR18650 aux ions de lithium (réf. 7704), il est possible que le système électronique de la lampe de poche soit détruit si vous installez mal l'accu.

Piles rechargeables
Vous ne devez utiliser dans cette lampe de poche que les accus rechargeables correspondants LED LENSER® ICR18650 aux ions de lithium (réf. 7704, avec design de contact spécial associé à une platine de protection adaptée pour une sécurité maximale et des avantages pour l'utilisateur). Si la lampe de poche reste inutilisée pendant une longue durée, retirez obligatoirement la batterie et conservez-la à un endroit frais (pas au réfrigérateur !) afin d'éviter les dommages et les écoulements et afin de prolonger la durée de vie. Nos accus aux ions de lithium ont été développés pour garantir une sécurité maximale et des avantages. Les piles et accus usés sont des déchets spéciaux et doivent être éliminés conformément à la législation nationale. Protégez la lampe contre l'accumulation de chaleur.

Accessoires
③ 1 x alimentation 8307-R
④ 1 x support de chargement magnétique 8307-R avec raccord USB
⑤ 1 x support de chargement 8307-R (par ex. pour fixation murale)
1 x Intelligent Clip (réf. 0317. Adapté à une ceinture avec une largeur jusqu'à 60mm. Si la lampe de poche a été relié à l'Intelligent Clip, elle peut être attachée à votre ceinture et tournée selon vos souhaits.)
1 x dragonne

Consigne de sécurité
N'orientez jamais le faisceau lumineux volontairement dans vos yeux ou les yeux d'autres personnes. Si le faisceau lumineux rencontre directement les yeux, il convient de les fermer et de tourner la tête dans le sens opposé du faisceau. Ne pas utiliser des instruments à forte focalisation optique pour observer le faisceau lumineux. Si une personne regarde directement dans le faisceau lumineux, la forte puissance lumineuse de la lampe peut causer des aveuglements.
Si le produit est utilisé à des fins commerciales ou par des organismes publics, l'utilisateur devra, selon le cas, avoir été informé de toutes les lois et dispositions applicables.

Netherlands

Het verheugt ons dat u gekozen heeft voor een product van LED Lenser.
Om u vertrouwd te maken met dit product, vindt u hier een gebruikshandleiding.

Artikel
LED Lenser
8307-R LED Lenser M7R
8507-R LED Lenser M7R blister

Versie 2.3

Batterijen
1 x ICR-18650 Li-ion herlaadbare batterij (Item No 7704)

In-en uitschakelen
Met de drukschakelaar op de achterzijde van de lamp, kan men de lamp in-en uitschakelen.
De M7R is uitgerust met onze Smart Light Technology (SLT). Door gebruik te maken van een micro processor kan men de LED sturen en kunnen er verschillende licht programma's en functies ingesteld worden. Door gebruik te maken van 1 schakelaar, is de gebruikers interface ontworpen om gemakkelijk en gebruiksvriendelijk te functioneren, en laat de gebruiker steeds toe om de lamp te activeren met maximale lichtsterkte. Het kan verschillende soorten lichtsterkte bieden.
Er zijn twee Energy Management programma's, drie Light programma's en een heleboel functies. Met de drukschakelaar op achterzijde van de lamp, kan men de lamp AAN of UIT schakelen en de verschillende programma's kiezen. Er zijn drie mogelijkheden om de schakelaar te bedienen. Men kan indrukken, drukken (dit betekent dat de schakelaar wordt ingedrukt zonder de lamp AAN te schakelen) en blijven drukken.

Energy Management programma's
Door te kiezen voor één van de twee Energy Management programma's, kiest u voor een bepaald energieverbruik van de batterijen/accu's.
1.Energy Saving programma
Met dit programma bepaalt u de lichtsterkte met de ingebouwde Smart Light technology (SLT). De lichtopbrengst zal worden aangepast aan het gebruik van een normale zaklamp.
2.Constant Current programma
Met dit programma beschikt u over alle programma's met constante lichtsterkte, geregeld door de ingebouwde temperatuurscontrole.
In beide Energy Management programma's start de Boost functie met 130% en de Power functie met 100% lichtsterkte. De lichtsterkte blijft behouden voor +/- 2 minuten en zal dan de volgende 5 minuten dalen tot +/- 60% van de maximale lichtsterkte in het Constant Current programma en tot +/- 50% in het Energy Saving programma. De 60% in het Constant Current programma blijft behouden tot de batterijen leeg zijn. De 50% in het Energy Saving programma blijft behouden voor +/- 25 minuten om dan af te dalen tot 15%. Deze 15% behoudt men tot de batterijen leeg zijn. Om te wisselen tussen de twee Energy Management programma's, dient u de schakelaar 8x aan te raken en dan in te drukken binnen de 5 seconden.
Indien u bent veranderd naar het Energy Saving programma, dan geeft de lamp dit aan door zeer helder te starten en de lichtsterkte te laten afnemen tot de lamp uitschakelt na 3 seconden.
Indien u bent veranderd naar het Constant Current programma , dan geeft de lamp dit aan door zeer helder te starten en plots uit te schakelen na 3 seconden.

Light programma's en functies
Door te kiezen voor één van de drie Light programma's (1. Professional, 2. Easy, 3. Tactical Defence) en functies, kiest u voor een bepaald licht programma. Wanneer de lamp is uitgeschakeld, druk 4x op de schakelaar 4x aan en vervolgens de schakelaar indrukken om de lamp aan te schakelen. Als de lamp succesvol is geactiveerd, zal de lamp uw keuze bevestigen door een aantal keer knipperen overeenkomstig de geactiveerde licht modus.

1.Professional
Indien u dit programma heeft gekozen, zal de lamp starten met de Power functie (100%) wanneer u de lamp aanschakelt, zoals in de 3 verschillende Light programma's. Vervolgens heeft u twee opties. U drukt op de schakelaar en heeft onmiddellijk toegang tot de 15% lichtsterkte in de dim functie.
De ander mogelijkheid is op de schakelaar te blijven drukken om de lichtsterkte traploos te laten afnemen en de gewenste lichtsterkte te kiezen door de schakelaar los te laten. Door nogmaals op de schakelaar te drukken beschikt u over de andere functies van dit Light programma. Het start met de Blink functie (knipperen 3hz), vervolgens de SOS functie en de laatste is de Strobe functie (20Hz). De volgorde van het Light programma is repetitief, zodat een volgende drukken u terug bij de Power functie (100%) brengt.
Zoals in alle andere Light programma's dient u de schakelaar enkel in te drukken om de lamp uit te schakelen, ongeacht welke functie u dat moment gebruikt.

2.Easy
We hebben deze functie voorzien voor alle gebruikers die een zeer gemakkelijk licht programma verkiezen zonder veel functies. Het Easy programma start zoals het Professional programma met de Power functie (100%) en u heeft eveneens de twee andere opties. U drukt op de schakelaar en heeft onmiddellijk toegang tot de 15% lichtsterkte in de dim functie. De ander mogelijkheid is op de schakelaar te blijven drukken om de lichtsterkte traploos te laten afnemen en de gewenste lichtsterkte te kiezen door de schakelaar los te laten. In het Easy programma heeft u geen verdere functies, door nogmaals op de schakelaar te drukken terug in de Power functie (100%) komt. Druk de schakelaar in om de lamp uit te schakelen.

3.Tactical Defence
We hebben deze functie voorzien voor diegenen die een zeer gemakkelijk licht programma wensen met toegang tot de Defence Strobe functie. Het enige verschil tussen het Tactical Defence-en het Easy programma is dat de dim functie werd vervangen door de Defence Strobe (20Hz) functie. De volgorde van het Light programma is repetitief wanneer u nogmaals op de schakelaar drukt en u kan de lamp uitschakelen door de schakelaar in te drukken.

Boost functie
Wanneer de lamp is uitgeschakeld, blijf op de schakelaar drukken om de Boost functie te gebruiken met 130% lichtsterkte. De Boost functie is onafhankelijk van het geactiveerde Light programma.

(1) Focus
Deze lamp is focuseerbaar. Door de lampkop naar voor of achter te schuiven kan het licht traploos van een breed gespreid licht naar een scherp gebundeld licht worden ingesteld. Elke focusstand kan geblokkeerd worden met het Fast Lock systeem, door de lampkop naar links te draaien. Door de lampkop naar rechts te draaien ontgrendeld men de focus en kan men de gewenste lichtstraal weer instellen.

Laden
Ongeacht in welk Energy Management programma u zich bevindt, bij een aangeschakelde lamp zal deze elke 15 seconden 3x knipperen (3 Hz) om aan te geven dat de batterij bijna leeg is. Dit geeft aan dat de batterij dient opgeladen te worden.
Schakel de lamp uit tijdens het opladen. Plaats de lamp in de magnetische lader en sluit deze aan op de Power Supply. Sluit de voeding vervolgens aan op het net. Het blauwe licht (6) zal oplichten. voeding aan op het net.

(2) Laadindicatie
De transparante ring net voor de einddop, zal tijdens het laden de laadstatus van de batterij aangeven door middel van verschillende lichtkleuren.
rood laden
groen volledig geladen, klaar voor gebruik, +/- 5 uur laden voor een lege batterij
groen knipperend meet procedure, pre-lading tot 5 minuten (voor diep ontladen batterijen of bij niet gebruik gedurende een langere periode)
rood knipperend geeft een fout aan (kortsluiting, slecht aangesloten)

Batterij verwisselen
Het verwisselen van de batterij heeft geen invloed op het eerder gekozen programma. Om de batterij te verwisselen dient men de lamp uit te schakelen en het sluitstuk achteraan los te draaien. Plaats de nieuwe batterij zoals aangegeven met de markeringen + en – in de houder. Sluit de lamp door het sluitstuk terug op de lamp te schroeven.

Waarschuwing
Wanneer u de batterij in de batterij houder plaatst, met de (+) pool eerst (enkel als u de originele LED Lenser ICR18650 Lithium-ion herlaadbare batterij, Art.nr. 7704). Indien u de batterij verkeerd plaatst, zal de lamp niet functioneren, de laad indicator zal niets aangeven. Indien u een andere batterij gebruikt dan de LED Lenser 7704, bestaat het risico dat de elektronica van de lamp wordt beschadigd bij het verkeerd plaatsen.

Batterij
In deze lamp kan u enkel de LED Lenser ICR18650 Li-ion herlaadbare batterij gebruiken (Art.nr. 7704), met een speciaal contact ontwerp in combinatie met een aangepaste PCB voor maximale veiligheid en werking. Indien u de lamp gedurende een lange periode niet gebruikt, verwijder dan de batterij en bewaar ze op een koele plaats (niet in de ijskast) om de levensduur van de batterij te verhogen. Onze lithium batterijen zijn ontworpen voor maximale veiligheid en optimale werking te garanderen. Gebruik a.u.b. enkel de originele batterij bij het wisselen van de batterij. Breng gebruikte batterijen terug naar uw verkooppunt of lever ze in bij de speciale KGA afvalpunten volgens. Bescherm de lamp tegen hoge temperaturen.

Toebehoren
(3) 1 x 8307-R netvoeding
(4) 1 x 8307-R USB magnetische lader
(5) 1 x 8307-R laadhouder (kan aan de muur bevestigd worden
1 x P7 Intelligent Clip (Art.nr. 0317, voor gordels tot 60mm breed. Wanneer u de lamp in de Intelligent Clip heeft geplaatst, kan u ze aan de gordel bevestigen en de lamp draaien in functie van uw behoefte)
1x polstouwtje

Veiligheidsaanwijzing
De lichtbundel nooit opzettelijk in de ogen richten. Indien het licht in de ogen komt, de ogen sluiten en wegdraaien van het licht. Er mogen geen optisch sterk bundelende instrumenten gebruikt worden om de lichtbundel te bekijken. Als u in de lichtbundel kijkt, kan het licht de ogen tijdelijk verblinden.
Bij beroepsmatig gebruik of gebruik in een openbare ruimte, dient de gebruiker om ongevallen te voorkomen, te worden geïnformeerd in overeenstemming met de nationale regelgeving betreffende gezondheid, veiligheid en gebruik, en eventueel de regels voor het veilig gebruik van laserstralen

Italian

La ringraziamo per aver scelto il nostro prodotto. Per consentirLe di utilizzare il nostro prodotto nel modo migliore a seguire le istruzioni per l'uso:

Articolo:
LED LENSER® M7R
8307-R Led Lenser M7R
8507-R Led Lenser M7R Blister

Versione 2.3

Batteria:
1 x ICR18650 batteria ricaricabile agli ioni di litio.

Accensione e spegnimento.
Per accendere e spegnere va premuto l'interruttore situato nella parte della torcia
La M7R è dotata del nostro sistema Smart Light Technology (SLT). Tramite un microcontrollore è possibile modulare l'intensità della luce emessa e si possono attivare diversi programmi e funzioni luminose. Il tutto è regolato da un unico tasto, il che rende la SLT particolarmente facile da usare. La torcia mette a disposizione dell'utente luce a intensità modulabile nonché in modalità diverse. E' quindi possibile scegliere tra due Energy Modes, tre programmi di luce e svariate funzioni luminose. Per fare tutto ciò si utilizza lo stesso tasto che serve per l'accensione e spegnimento della torcia. Tale tasto può essere attivato in tre modi, ottenendo risultati diversi: può essere premuto a fondo, può essere premuto solo leggermente e subito rilasciato, oppure può essere premuto leggermente e mantenuto dalla pressione delle dita in quella posizione.

Energy Modes.
Attraverso la scelta di uno degli Energy Modes disponibili (Energy Saving oppure Costant Current) l'utente decide in quale modo sfruttare la corrente elettrica immagazzinata nella batteria.
1.Energy Saving. L'intensità luminosa viene gestita tramite la Smart Light Technology (SLT). La luce viene adattata a condizioni reali, tipiche di un normale utilizzo della torcia.
2.Costant Current. Questa modalità consente di utilizzare le varie funzioni con un'intensità di luce costante nel tempo. La luce viene regolata tramite un sensore di controllo della temperatura.
In entrambi gli Energy Modes la luminosità resta costante per circa 2 minuti nelle funzioni Boost e Power (100%), scende poi per altri 5 minuti al 60% nel Constant Current e al 50% nell'Energy Saving. Il 60% del Constant Current rimane invariato fino a quando la batteria non è scarica. Nell'Energy Saving il 50% della luminosità si mantiene per circa 25 minuti e scende poi al 15%. Il 15% rimane disponibile fino all'esaurimento della batteria. Per scegliere tra le due modalità bisogna, a torcia spenta, premere leggermente l'interruttore per 8 volte e poi premere una volta a fondo, il tutto nell'arco di 5 secondi. La torcia conferma il passaggio all'Energy Mode accendendosi e spegnendosi poi gradualmente nell'arco di 3 secondi. Il passaggio al Constant Current è indicato dall'accensione della torcia la quale poi nel giro di 3 secondi si spegne bruscamente.

Programmi e funzioni luminose.
E' possibile scegliere tra tre programmi: 1. Professional, 2. Easy, 3. Defence, e le relative funzioni.
Per passare da un programma all'altro bisogna, a torcia spenta, premere leggermente l'interruttore per 4 volte e premere poi una volta a fondo. IL segnale di conferma è dato dal lampeggiamento della torcia, rispettivamente, 1, 2 oppure 3 volte.

1. Professional:
In questo programma, così come negli altri, la torcia presenta anzitutto la funzione Power (100% della luminosità possibile). Vi sono poi due opzioni. Premendo leggermente il tasto si scende al 15%. Oppure si mantiene il tasto leggermente premuto in modo da modulare la luce che viene emessa (funzione Dim). Una volta che si lascia andare il tasto, la gradazione della luce rimane quella prescelta. Sempre premendo leggermente si passa alle altre funzioni: lampeggiamento (3 Hz), S.O.S. e infine luce stroboscopica per autodifesa (Defence Strobe, 20 Hz). Cliccando di nuovo leggermente si torna al Power (100%). La torcia può essere spenta in ogni momento indipendentemente dalla funzione in uso.

2. Easy:
Il programma Easy è stato integrato per quegli utenti che preferiscono un utilizzo della torcia senza le varie funzioni luce. Anche con Easy come con Professional quando la torcia si accende parte la funzione Power, o luce al massimo (100%), e anche qui vi sono due opzioni. Premendo leggermente il tasto si scende al 15%. Oppure si mantiene il tasto leggermente premuto in modo da modulare la luce che viene emessa (funzione Dim). Una volta che si lascia andare il tasto, la gradazione della luce rimane quella prescelta. Cliccando leggermente di nuovo si torna alla massima potenza (Power), poiché in Easy non vi sono altre funzioni.

3. Defence:
Questo programma è stato integrato per agevolare gli utenti che desiderano poter passare con rapidità alla funzione difensiva che prevede luce stroboscopica (Defence Strobe). L'unica differenza tra le funzioni Easy e Defence è che la funzione Dim è qui stata sostituita dal Defence Strobe (20 Hz). Anche qui le funzioni luminose si ripresentano a rotazione e la torcia può essere spenta in qualunque funzione ci si trovi.

Funzione Boost.
A torcia spenta è possibile riaccenderla premendo leggermente il tasto ed eventualmente continuando a fare pressione con le dita senza però premere a fondo. Boost è indipendente dal programma inserito.

① **Focalizzazione.**
Il fascio luminoso della torcia si può focalizzare tramite il cosiddetto Speed Fokus. Impugnate con una mano il fusto della torcia e spingete con l'altra la testa della torcia avanti o indietro. In questo modo potete modulare a scelta l'ampiezza del fascio. La testa si può bloccare a scelta girandola verso sinistra (Fast Lock). Per sbloccarla, va girata verso destra.

Ricarica
Per favore spegnete la torcia prima di ricaricarla. Appoggiate il magnete del cavo di ricarica sul contatto all'estremità della M7R. Inserite l'uscita USB nel trasformatore e inserite il cavo che esce da quest'ultimo nella presa a muro.

② **Indicatore dello stato di ricarica.**
Circa 2 cm davanti all'estremità del corpo della M7R si trova un piccolo anello che, accendendosi con diversi colori, indica lo stato di carica della batteria durante il processo di ricarica.
Rosso (luce costante) – ricarica in corso.
Verde (luce costante) ricarica terminata, la torcia è pronta all'uso. Di solito ci vogliono 5 ore per un M7R vuoto è completamente carica.
Verde (luce lampeggiante) – prericarica dopo un lungo periodo di non utilizzo o dopo che la batteria si è completamente scaricata. La fase dura fino a 300 secondi.
Rosso (luce lampeggiante) messaggio di errore (corto circuito, problemi nei contatti etc.).

Sostituzione della batteria ricaricabile.
Indipendentemente dall'Energy Mode prescelto, la torcia segnala con lampeggiamenti ripetuti ogni 10 secondi (3Hz)che la batteria sta per esaurirsi. Dovrete quindi provvedere alla ricarica o alla sostituzione della batteria. Una eventuale sostituzione della batteria non modifica in alcun modo la modalità prescelta per la gestione della batteria (Energy Mode). Al fine di sostituire la batteria va anzitutto spenta la torcia. Bisogna svitareil tappo all'estremità posteriore della torcia, che è collegato al vano batterie. Estrarre la batteria utilizzando eventualmente un oggetto non affilato con un diametro massimo di 4 mm in modo da poterlo inserire nei due fori sul retro del vano batterie e fare così leva. Per favore smaltire la batteria usata secondo la normativa vigente. Inserire la batteria nuova secondo la polarità indicata (+ e -). Fate attenzione a non creare un corto circuito sui contatti dorati del vano batterie. Durante la sostituzione della batteria teneteli a distanza da oggetti bagnati o da oggetti metallici. Inserite il vano batterie nel fusto della torcia e riavvitate il pomolo dell'interruttore.
Attenzione. La batteria va inserita nella torcia secondo la polarità corretta (+) e (-), altrimenti si corre il rischio che la batteria stessa venga danneggiata ed esploda. Se inserite nel verso sbagliato una batteria LED LENSER® 18650 (art. 7704), la torcia non funziona e se cercate di ricaricarla l'indicatore non dà alcun segnale. Se utilizzate una batteria diversa dall'originale LED LENSER® ICR18650 (codice 7704) e la inserite nel verso sbagliato, può succedere che questa danneggi l'elettronica della torcia. Evitare inoltre che la torcia si surriscaldi.

Batterie ricaricabili.
In questa torcia si possono utilizzare solo batterie ricaricabili originali LED LENSER® ICR18650 (codice 7704, dotata di contatti specificamente sviluppati in combinazione con un placchetta di protezione per maggiore sicurezza ed efficienza). In caso di prolungato inutilizzo rimuovere la batteria e conservarla in un luogo fresco e asciutto (non in frigorifero) al fine di evitare che la stessa si danneggi o si scarichi e per assicurare una durata di vita il più possibile prolungata. Le nostre batterie ricaricabili sono state sviluppate per garantire sicurezza nell'utilizzo e una grande efficienza. Per questo motivo consigliamo di utilizzare solo batterie ricaricabili originali LED LENSER® ICR18650 (codice 7704). Batterie e batterie ricaricabili sono rifiuti speciali e una volta inutilizzabili vanno smaltiti secondo la normativa vigente. Proteggere la torcia dall'accumulo di calore.

Accessori.
③ 1 x 8307 – R trasformatore
④ 1 x 8307-R. cavo di ricarica con uscita USB.
⑤ 1 x 8307-R staffa (per fissaggio ad es. a parete).
1 x Intelligent Clip (art. 0317. Si adatta a cinture con un'altezza massima di 60 mm. Una volta inserita la torcia, la clip ruota di 360° permettendo di orientare il fascio luminoso.
1 x laccio da polso.

Istruzioni per la sicurezza. Non guardate direttamente nella sorgente luminosa e non puntate il fascio direttamente negli occhi di altre persone. Se il fascio viene putnato verso di voi distogliete lo sguardo. Non utilizzate strumenti che potrebbero magnificare e/o concentrare ulteriormente il fascio luminoso. Guardare direttamente nel fascio di luce può abbagliarvi. In caso di utilizzo in luoghi pubblici e/o ai fini commerciali l'utente dev'essere informato in merito a leggi e regolament.

Русский

Благодарим Вас за выбор нашей продукции. Инструкции по эксплуатации помогут Вам изучить приобретенный фонарь.

Описание изделия:
Фонарь LED LENSER® M7R
8307-R Led Lenser M7R
8507-R Led Lenser M7R Blister

Версия инструкций : **2.3**

Элементы питания
Литий-ионный аккумулятор ICR18650 (№ изделия 7704)

ВКЛЮЧЕНИЕ и ВЫКЛЮЧЕНИЕ фонаря
Нажмите на кнопку на конце ручки фонаря, чтобы ВКЛЮЧИТЬ или ВЫКЛЮЧИТЬ фонарь.
Фонарь M7R оснащен системой Smart Light Technology (SLT). Встроенный микропроцессор управляет яркостью свечения светодиодов и позволяет выбирать различные режимы работы, и функции фонаря. Для управления фонарем используется всего одна кнопка; благодаря этому фонарь имеет простой и понятный интерфейс, т.е. пользователь может в любой момент включить фонарь на максимальную мощность. Для пользователя доступны несколько осветительных функций. Пользователь может выбирать один из двух режимов потребления энергии, один из трех режимов освещения и разнообразные функции. Кнопка на конце ручки предназначена для ВКЛЮЧЕНИЯ и ВЫКЛЮЧЕНИЯ фонаря, а также для выбора различных режимов работы. Кнопка управления может находиться в одном из трех положений: крайнее положение, среднее положение (нажмите на кнопку с небольшим усилием, так чтобы она не переключилась в крайнее положение), нажатая кнопка удерживается пользователем.

Режимы потребления энергии
Выбрав один из двух Режимов потребления энергии, Вы решаете, каким образом будет использоваться энергия аккумулятора.
1. Экономичный режим: Интегрированная система Smart Light Technology (SLT) управляет яркостью света фонаря. Яркость света регулируется в зависимости от условий окружающей среды, если фонарь работает в обычном режиме работы.
2. Непрерывный режим работы: В этом режиме Вы можете непрерывно использовать все режимы освещения с постоянной мощностью, регулируемой встроенным контроллером температуры.
В обоих режимах потребления энергии яркость света при выборе функций «Повышенная яркость» и режима «Яркий свет» (100%) остается неизменной около двух минут, а затем уменьшается в течение следующих пяти минут до 60% от максимальной яркости в Непрерывном режиме работы и до 50% от максимальной яркости в экономичном режиме.
В непрерывном режиме работы яркость света остается на уровне 60% от максимальной яркости до разряда аккумулятора. В экономичном режиме яркость света остается на уровне 50% от максимальной яркости в течение 25 минут, и уменьшается после этого до 15%. Яркость света остается на уровне 15% до разряда аккумулятора. Для того чтобы изменить режим потребления энергии, необходимо 8 раз нажать на кнопку с небольшим усилием, а затем, в течение 5 секунд, переключить кнопку в крайнее1 положение.
При выборе экономичного режима энергии фонарь включится с максимальной яркостью, которая будет постепенно уменьшаться, и через три секунды фонарь выключится. При выборе непрерывного режима работы фонарь включится, будет светить с постоянной яркостью и выключится через три секунды.

Режимы освещения и функции фонаря
Выбирая один из трех режимов освещения (1. Профессиональный, 2. Простой, 3.Тактическая оборона) и различные функции, вы выбираете одну из доступных программ фонаря. Когда фонарь ВЫКЛЮЧЕН, нажмите кнопку 4 раза (переключите кнопку в среднее положение), после этого переключите кнопку в крайнее положение, чтобы включить фонарь. После окончания этой процедуры фонарь укажет номер выбранного режима соответствующим количеством вспышек.

1.Профессиональный:
В этом режиме при включении фонаря будет выбрана функция «Яркий свет» (100%), так же как и в трех остальных режимах работы. После этого вы можете выбрать одну из двух функций: переключите кнопку в среднее положение, чтобы выбрать функцию «слабый свет». Вы также можете удерживать кнопку в нажатом положении, при этом яркость света будет постепенно уменьшаться, отпустите кнопку, когда яркость света достигнет требуемого уровня. Если Вы переключите кнопку в среднее положение более 4 раз, Вы выберите другие функции фонаря, доступные в данном режиме. Первой идет функция «маяк» (3Гц), затем функция «СОС» и после нее – функция «стробирующий свет» (20Гц). Если после выбора последней функции в каком-либо режиме Вы еще раз включите кнопку в среднем положении, будет выбрана функция «яркий свет» (100%). Для того чтобы выключить фонарь, независимо от выбранного режима работы и выбранной функции, необходимо переключить кнопку в крайнее положение.

2.Простой:
Мы разработали этот режим работы для пользователей, которым нужен довольно простой фонарь без большого количества функций. Так же как и профессиональный режим, простой режим работы начинается с функции «яркий свет» (100%), после которой можно выбрать две другие функции. Переключите кнопку в среднее положение, чтобы выбрать функцию «слабый свет». Вы также можете удерживать кнопку в нажатом положении, при этом яркость света будет постепенно уменьшаться, отпустите кнопку, когда яркость света достигнет требуемого уровня. В простом режиме работы нет других функций, поэтому при следующем нажатии на кнопку Вы снова выберите функцию «яркий свет» (100%). Чтобы ВЫКЛЮЧИТЬ фонарь, переключите кнопку в крайнее положение.

3.Тактическая защита:
Мы разработали этот режим для пользователей, которым требуется очень простой режим работы с быстрым доступом к функции «защитный стробирующий световой сигнал».
Единственное отличие режима «тактическая защита» от «простого» режима заключается в том, что вместо функции «слабый свет» используется функция «защитный стробирующий световой сигнал» (20Гц). При следующем включении кнопки в среднем положении цикл начинается сначала. Чтобы выключить фонарь, переключите кнопку в крайнее положение.

Функция «яркий свет»
Для того чтобы выбрать функцию «яркий свет», переключите кнопку в среднее положение, когда фонарь ВЫКЛЮЧЕН. Функция «яркий свет» включается в любом режиме работы фонаря.

① Система фокусировки, рассчитанная на работу одной рукой (Speed Focus).
Система фокусировки Speed Focus позволяет изменить фокус луча света. Для того чтобы изменить фокусировку луча света, передвиньте головку фонаря вперед или назад. С помощью механизма быстрой фиксации Вы можете зафиксировать головку в любом положении, сохранив выбранный фокус, для этого необходимо повернуть головку влево. Поверните головку вправо для того чтобы разблокировать ее и изменить фокусировку луча света. После этого Вы снова сможете изменить фокусировку луча света.

Заряд
ВКЛЮЧЕННЫЙ фонарь подаст сигнал о низком заряде аккумулятора независимо от выбранного режима потребления энергии. Фонарь будет издавать 3 короткие вспышки (с частотой 3 Гц) через каждые 15 секунд, пока аккумулятор полностью не разрядится. Замените или зарядите аккумулятор, если фонарь подает этот сигнал.
ВЫКЛЮЧИТЕ фонарь перед тем, как зарядить аккумулятор. Вставьте фонарь в магнитное зарядное устройство, затем подключите зарядное устройство к электрической сети. Включится голубой индикатор (⑥).

② Индикатор заряда
Приблизительно в 2 см от края ручки фонаря M7R находится узкое кольцо, которое изменяет цвет во время заряда, обозначая уровень заряда аккумулятора.
Красный цвет – аккумулятор заряжается.
Зеленый – аккумулятор полностью заряжен, фонарь готов к работе. Как правило, для полного заряда разряженного аккумулятора фонаря M7R требуется около пяти часов.
Если зеленый индикатор начинает мигать или фонарь включился и не выключается долгое время, эти признаки указывают на процесс измерения, происходящий перед зарядом (после полного разряда аккумулятора, или если фонарь не использовался длительное время), который может длиться до 300 секунд.
Красный мигающий индикатор обозначает ошибку (например, короткое замыкание, или неправильное положение фонаря в зарядном устройстве).

Замена аккумулятора
Режим работы, выбранный перед заменой аккумулятора, не изменится после замены аккумулятора. Для того чтобы заменить аккумулятор: выключите фонарь и открутите заднюю крышку. Выньте из фонаря старый аккумулятор, и утилизируйте его соответствующим образом. Вставьте новый аккумулятор, соблюдая полярность (положение полюса «+» и «-»). Закрутите заднюю крышку.
Внимание! При установке аккумулятора необходимо убедиться, что положение полюсов аккумулятора совпадает с соответствующими знаками полярности «+» и «-», обозначенными на корпусе аккумуляторного отсека. Если оригинальный литий-ионный аккумулятор LED LENSER® ICR18650 (изделие № 7704) установлен неправильно, индикатор заряда не включится, и фонарь не будет работать. При установке других аккумуляторов (кроме оригинального аккумулятора LED LENSER® ICR18650 (изделие № 7704)), в случае неправильной установки аккумулятора, могут быть повреждены электронные компоненты фонаря.

Аккумулятор
Фонарь M7R предназначен для работы исключительно от литий-ионного аккумулятора LED LENDSER® ICR18650 (изделие № 7704, специальная форма контактов и настройка системы защиты печатной платы обеспечивают максимальную эффективность и безопасность). Выньте аккумулятор из фонаря, если Вы не будете использовать фонарь в течение длительного времени. Для увеличения срока службы аккумулятор рекомендуется хранить в прохладном месте (не класть в холодильник!). Литиевые аккумуляторы максимально эффективны и безопасны. Используйте только оригинальные литиевые аккумуляторы LED LENSER®. Использованные аккумуляторы относятся к опасным отходам, и должны быть утилизированы в соответствии с действующим законодательством. Не допускайте нагрева фонаря.

Аксессуары
③ блок питания 8307-R, 1 шт.
④ магнитное зарядное устройство с USB-кабелем 8307-R, 1 шт.
⑤ кронштейн зарядного устройства 8307-R (для крепления к стене), 1 шт.
Универсальный зажим (изделие № 0317), 1 шт. Зажим крепится на ремне шириной до 60мм. Вставьте фонарь в зажим, закрепите зажим на ремне, и поверните фонарь в нужном направлении.
Шнурок, 1 шт.

Меры предосторожности
Не направляйте луч света в глаза другого человека. Немедленно поверните голову, если Вас ослепил свет фонаря. Фонарь запрещено использовать с увеличительными приборами, которые могут сфокусировать пучок света. При использовании фонаря в коммерческих целях пользователь должен соблюдать все местные законы и нормы. При использовании фонаря при движении по дорогам, соблюдайте государственные постановления, касающиеся подачи сигналов во время дорожного движения.

日本語

この度はレッドレンザー製品をご購入いただき、まことにありがとうございます。
本書を良くお読みになり正しくお使いください。

型番・製品名
LED LENSER
OPT-8307RN レッドレンザー M7R
OPT-8507RNB レッドレンザー M7R(ブリスターパック入り)

Version: 2.3

使用電池
専用充電池 ICR18650 リチウムイオン充電池×1 本 （型番 OPT-7704 ）

スイッチのオンとオフ
テールキャップのスイッチを 1 回クリック（カチッとなるまで押す）すると点灯し、もう 1 回クリックと消灯します。

本製品にはスマートライトテクノロジー（SLT）を搭載しています。内蔵のマイクロプロセッサーにより、スイッチ操作だけで 2 タイプのエナジーモードと 3 タイプのライトモードの設定ができ、各種照射モードを切り替えることができます。スイッチ操作にはクリック（カチッとなるまで押す）、タッチ（スイッチを半押しして離す）、タッチ&ホールド（半押しの状態を保つ）の 3 種類があります。

エナジーモード
2 タイプのエナジーモードから、充電池の電力消費パターンを選択することができます。

1．ノーマル出力モード：通常のフラッシュライトと同様に点灯時間の経過とともに出力を段階的に落としながら、長時間で電力を消費していきます。ブーストモード点灯またはパワーモード点灯（100%）で使用した場合、最初の約 2 分間は安定した出力で明るさを持続します。その後約 5 分間で約 50%まで明るさを落とし、その明るさを約 25 分間持続させます。さらにその後約 15%まで明るさを落とし、その明るさを維持したまま充電池の電力残量がなくなるまで点灯します。

2．コンスタント出力モード：短時間で安定した出力により電力を消費していくモードです。ブーストモード点灯またはパワーモード点灯（100%）で使用した場合、最初の約 2 分間は安定した出力で明るさを持続します。その後約 5 分間で約 60%まで明るさを落とし、その明るさを維持したまま充電池の電力残量がなくなるまで点灯します。
エナジーモードは 5 秒以内にスイッチを 8 回タッチし、1 回クリックすることにより切り替えることができます（ノーマル出力モード⇔コンスタント出力モード）。
操作後 3 秒間で 100%点灯→減光→消灯した場合、ノーマル出力モードに設定。
操作後 3 秒間で 100%点灯→消灯した場合、コンスタント出力モードに設定。

ライトプログラムと照射モード
本製品では 3 タイプのライトプログラム（1. プロフェッショナル、2. イージー、3. タクティカルディフェンス）から、照射モードのローテーションの種類を設定することができます。

スイッチオフの状態からスイッチを 4 回タッチし、1 回クリックすることにより順次 1.→2.→3.→1.→2.→3.→1.・・・とライトプログラムを切り替えていくことができます。操作後 LED の点滅の回数で設定されたライトプログラムを確認することができます。
1 回点滅→100%点灯した場合、プロフェッショナルに設定。2 回点滅→100%点灯した場合、イージーに設定。
3 回点滅→100%点灯した場合、タクティカルディフェンスに設定。

1. プロフェッショナル：
最初にスイッチをクリックするとパワーモード（100%）で点灯します。次にスイッチをタッチするとエコノミーモード（15%）で点灯します。もしくはタッチ&ホールドすることにより無段階で明るさを変化させ、スイッチから指を離すと明るさを固定できます（ディマー機能）。次にスイッチを 1 回タッチするとブリンク点滅（3Hz）し、その次に 1 回タッチすると S.O.S 点滅（・・・ーーー・・・）し、更にもう 1 回タッチするとストロボ点滅（20Hz）します。次にスイッチをタッチするとパワーモード点灯に戻り、この順番で照射モードがローテーションしていきます。全ての照射モードで、スイッチをクリックすることによりオフにすることができます。

2. イージー：
このライトモードは様々な機能を必要とせず、よりシンプルな操作を求めるユーザー向けのライトプログラムです。最初にスイッチをクリックするとパワーモード（100%）で点灯します。次にスイッチをタッチするとエコノミーモード（15%）で点灯します。もしくはタッチ&ホールドすることにより無段階で明るさを変化させ、スイッチから指を離すと明るさを固定できます（ディマー機能）。次にスイッチをタッチするとパワーモード点灯に戻り、この順番で照射モードが切り替わります。どの照射モードでも、スイッチをクリックすることによりオフにすることができます。

3. タクティカルディフェンス：
最初にスイッチをクリックするとパワーモード（100%）で点灯し、次にスイッチをタッチするとストロボ点滅（20Hz）します。次にスイッチをタッチするとパワーモード点灯に戻ります。この2つの照射モードがスイッチをタッチする度に順次切り替わります。どちらの照射モードでも、スイッチをクリックすることによりオフにすることができます。

ブースト機能
スイッチオフの状態から、スイッチをタッチもしくはタッチ&ホールドするとブーストモード（130%）で点灯します。このブースト機能は、設定されているライトプログラムとは関係なく起動させることができます。

フォーカス・フォーカスロック①
ヘッド部を前後にスライドさせて照射角度を調節します。またフォーカスはヘッドを左に回すことによりロックし、右に回すとロックが解除できます。

充電
充電池の容量が不足している場合は、消灯するまで 15 秒毎にブリンク点滅（3Hz）します。ブリンク点滅した場合は充電または予備の充電池と交換をしてください。充電するときはスイッチをオフにしてください。マグネットチャージャーを図のようにテールスイッチ部分に装着し（磁力で装着できます）電源に接続してください。家庭用コンセントで充電するときは AC アダプターをコンセントに接続し、USB で充電するときはバスパワーの USB ポートに USB 充電ケーブルを接続してください。接続すると⑥が点灯します。

充電インジケーターの表示②
本体のテールキャップより約 2cm の所に充電インジケーターがあります。充電中は異なる色に点灯してインジケーターが充電状態をおしらせします。
赤色点灯：充電中
緑色点灯：充電完了。本体操作可能な状態。空の状態から充電完了まで約 5 時間。
緑色点滅：電池残量確認中。（長期間使用していない場合や、深く放電されている場合は、この充電準備状態が最大 300 秒続きます。）
赤色点滅：エラー表示（ショート回路状態、またはマグネットチャージャーに正しく装着されていない。）

充電池の交換
充電池の交換により、設定したモードが影響を受けることはありません。充電池を交換する前には必ずスイッチをオフにしてから、テールキャップを開けてください。テールキャップと一体になったバッテリーホルダー内の消耗した充電池を取り出してください。新しい充電池をバッテリーホルダー内部の表示に従い、(+)(ー) を正しい向きに装填してください。新しい充電池を装填したら、このユニットを再度本体に挿入し、テールキャップを閉めてください。

注意!
新しい充電池を装着するときは内部の表示に従ってバッテリーホルダーに挿入してください。レッドレンザーの専用充電池を、間違った向きで入れると本体は機能せず充電インジケーターは点灯しません。レッドレンザーの専用充電池以外の電池を挿入すると電子部品を破損する恐れがありますので、絶対にご使用にならないでください。

充電池
本製品にはレッドレンザーの専用充電池【ICR18650 リチウムイオン充電池（型番 OPT-7704)】以外の電池はご使用になれません。この専用充電池には特別な設計の接点が施され、安全性を高めるための保護回路が組み込まれています。本製品を長期間使用しない場合は、充電池の能力を長く保つため、充電池を本体から取り出して温度が低い場所（冷蔵庫等はのぞく）で保管してください。高温状態での保管はおやめください。レッドレンザーのリチウムイオン充電池は、安全性を高め高性能を発揮する設計がされています。充電池を交換するときは、必ず専用の充電池に交換してください。使用済みの充電池は、国内の法律・条令に基づいて適正に廃棄してください。

アクセサリー
8307-R AC アダプター×1 個 ③
8307-R USB 充電ケーブル（マグネットチャージャー）×1 本 ④
8307-R 壁掛け充電ホルダー×1 個 ⑤
インテリジェントクリップ×1 個
（インテリジェントクリップで最大 60mm幅までのベルトに装着することができ、またクリップを回転させることにより、M7R を自在な角度に向けることができます。）

安全上の注意
光を直接目に当てないでください。また集光する器具は使用しないでください。
業務上ご使用になる場合、国内の安全基準に従い正しくご使用ください。

한국어

당사 제품을 선택하여 주셔서 감사합니다.
이 제품의 사용 방법 숙지를 위해 아래의 사용설명서를 읽어주시기 바랍니다.

제품
LED LENSER® M7R
8307-R Led Lenser M7R
8507-R Led Lenser M7R Blister

Version:2.3

건전지
리튬 이온 충전지(ICR18650) 1 개 (품번: 7704)

전원(켜짐/꺼짐)
전원을 켜고 끄기 위해 손전등 뒤에 있는 버튼을 누릅니다.
M7R 은 고급 조명 기술(SLT)이 적용되었습니다. 마이크로프로세서의 사용을 통해 LED 의 조도가 조절되고 다른 빛 모드와 기능이 사용될 수 있습니다. 단일 스위치의 사용으로 사용자 인터페이스는 간단하고 친숙하게 그리고 항상 사용자가 밝기 조절을 쉽게 할 수 있도록 디자인되었습니다. 손전등은 다양한 빛 출력 기능들을 가지고 있습니다. 두 가지의 에너지 관리 모드, 세 가지 빛 모드 그리고 다양한 기능이 있습니다. 손전등 전원을 켜고 끄기 위해서 그리고 다른 모드를 선택하기 위해서 손전등의 뒤에 있는 버튼을 사용합니다. 스위치의 사용에는 세 가지 타입이 있습니다. 완전히 누르기; 반만 누르기(버튼이 완전히 눌려지는 것이 아니라 살짝 눌려집니다.)와 버튼을 아래로 누르고 있기.

에너지 관리 모드
충전지의 에너지 사용 방법을 고려하여 두 가지 에너지 관리 모드 중 하나를 선택할 수 있습니다.
1. 에너지 절약 모드: 이 모드는 내장된 고급 조명 기술(SLT)에 의해 빛 출력을 조정할 수 있습니다. 빛 출력은 일반 손전등 용도의 실제 생활 환경에 맞게 적용시킬 수 있을 것입니다.
2. 지속적인 전류 모드: 이 모드는 내장된 온도 조절 장치에 의해 통제된 지속적인 빛 출력과 함께 모든 빛 프로그램들의 지속적인 사용이 가능합니다.
양 에너지 관리 모드에서 부스트(증가) 기능과 파워 모드(100%)의 밝기는 대략 2 분 동안 지속적인 수준으로 남아 있다가 5 분 안에 지속적인 전류 모드에서는 최대 밝기의 약 60%로, 에너지 절약 모드에서는 약 50%로 떨어집니다. 지속적인 전류 모드에서는 건전지가 전부 소모될 때까지 60%로 지속됩니다. 에너지 절약 모드에서는 약 25 분 동안 최대 밝기의 50%로 지속되다가 15%로 떨어집니다. 이 15% 밝기는 건전지가 전부 소모될 때까지 지속됩니다. 두 가지의 에너지 관리 모드 사이를 전환하기 위해 버튼을 8 번 반 누르기를 하고 5 초 안에 전원을 켜야 합니다.
에너지 절약 모드로 변경되면 손전등은 3 초 후 전원이 꺼질 때까지 빛이 켜지고 밝기가 서서히 떨어지는 것으로 표시됩니다. 지속적인 전류 모드로 변경되면 손전등은 빛이 켜지고 3 초 후 갑자기 전원이 꺼지는 것으로 표시됩니다

빛 모드와 기능
세 가지 빛 모드(1. 전문 2. 간단 3. 전술적 방어) 중 하나와 다른 기능의 선택에 의해 가능한 빛 프로그램 사이에서 결정합니다. 손전등의 전원이 꺼진 상태에서 4번 반 누르기를 하고 완전히 눌러 전원을 켭니다.
손전등을 성공적으로 활성화하면 손전등은 호환하는 활성화된 빛 모드의 숫자로 점멸하여 선택을 확인할 수 있도록 해줍니다.
1. 전문
이 모드에서는 손전등은 다른 세 가지 빛 모드와 동일하게 스위치를 켰을 때 파워 기능(100%)으로 시작합니다. 그때 두 가지 옵션이 있습니다. 버튼을 반 누르기 하면 저전력 기능이 활성화됩니다. 그렇지 않으면 지속적인 감광을 위해 버튼을 반 누른 상태로 유지하고 버튼에 손을 때서 요구되는 밝기를 선택합니다. 지속적으로 버튼을 반 누르기 하면 이 빛 모드의 다른 기능들이 제공될 것입니다. 먼저 점멸 기능(3Hz)에서 시작하여 다음은 S.O.S 기능 그리고 마지막이 스트로브 기능(20Hz) 입니다. 모든 빛 모드의 순차는 순환되므로 다음 번에 버튼을 반 누르기 하면 파워 기능(100%)으로 돌아갑니다. 모든 다른 빛 모드에서 손전등의 전원을 끄려면 그 순간 어떤 기능을 사용하는가와 관계없이 단지 버튼을 완전히 누르면 됩니다.
2. 간단
많은 기능 없이 매우 간단한 빛 프로그램을 선호하는 모든 사용자들을 위해 이 빛 모드를 포함하였습니다. 전문 빛 모드와 간단 빛 모드는 파워 기능(100%)에서 시작하고 그때 두 가지 옵션이 있습니다. 버튼을 반 누르기 하면 저전력 기능이 활성화됩니다. 그렇지 않으면 지속적인 감광을 위해 버튼을 반 누른 상태로 유지하고 버튼에 손을 때서 요구되는 밝기를 선택합니다.
간단 빛 모드에는 다른 기능이 없으므로 버튼을 반 누르기를 함으로써 다시 파워 기능(100%)으로 돌아갑니다. 손전등의 전원을 끄기 위해 간단히 버튼을 완전히 눌러 주십시오.
3. 전술적 방어
방어 스트로브 기능을 빠르게 사용할 수 있는 매우 간단한 빛 프로그램을 선호하는 모든 사람들을 위해 이 빛 모드를 포함하였습니다. 전술적 방어 빛 모드와 간단 빛 모드의 단 하나의 차이점은 감광 기능이 방어 스트로브 기능(20Hz)으로 대체되었다는 것입니다. 버튼을 반 누르기 하면 순차는 다시 시작되고 버튼을 완전히 누르면 손전등의 전원이 꺼집니다.

부스트(증가) 기능
부스트(증가) 기능을 사용하기 위해 손전등의 전원이 꺼진 상태에서 버튼을 반 누르기를 합니다. 부스트(증가) 기능은 활성화된 빛 모드와는 별개입니다.

① 한 손으로 가능한 빠른 포커스
손전등은 빠른 포커스 기능을 사용하여 빛을 집중시킬 수 있습니다. 손전등의 헤드를 앞이나 뒤로 밀거나 당겨서 간단히 빛을 조절할 수 있습니다. 포커스의 각 위치는 손전등의 헤드를 왼쪽으로 돌리는 것에 의해 빠른 잠금 장치를 사용하여 잠길 수 있습니다. 다시 빛을 조절하기 위해 손전등의 헤드를 오른쪽으로 돌려 잠긴 것을 풀 수 있습니다. 이후 빠른 포커스 기능이 다시 사용될 수 있습니다.

충전
어떤 에너지 관리 모드를 선택하는가에 관계 없이 손전등은 건전지가 전부 소모될 때까지 매 15초마다 3번 (3Hz) 점멸하는 것으로 건전지 부족을 표시할 것입니다. 이는 건전지가 충전되거나 교체될 필요가 있을 때를 표시할 것입니다.
충전 중 손전등의 전원을 꺼 주십시오. 자석 충전기에 손전등을 놓고 전원장치에 그것을 연결합니다. 그리고 어댑터에 있는 플러그를 전기 소켓에 꽂아 주십시오. 청색 빛(⑥)이 빛날 것입니다.

② 충전 표시 빛
M7R의 손잡이 뒷부분 전에 충전 과정 중 다른 빛 색상을 통해 건전지의 충전 상태를 표시하는 약 2cm의 좁은 링이 있습니다.
적색 – 충전 중
녹색 – 충전 완료, 손전등이 작동을 위해 준비된 상태. 완전히 소모된 M7R이 완전히 충전되기까지 보통 약 5시간 정도 걸립니다.
녹색 점멸 혹은 장시간 전원 켜짐 – 사전 충전 절차 측정(건전지를 전부 소모하거나 오랜 기간 사용하지 않았다면)은 300초 정도 걸릴 수 있습니다.
적색 점멸 – 에러 표시(예. 충전기에 잘못된 위치, 단기 회로 등)

건전지 교체
건전지를 교체하는 것은 이전에 선택된 모드에 영향을 받지 않습니다. 건전지를 교체하기 위해 손전등의 전원을 끄시고 손전등 뒷부분의 뚜껑을 돌려서 분리합니다. 사용한 건전지들은 분리하여 적절히 폐기하여 주십시오. 새로운 건전지를 양극 표시(+/-)에 따라 넣습니다. 손전등 뒷부분 뚜껑을 돌려서 닫습니다.
중요 – 건전지를 넣을 때 건전지 소켓에 표시되어 있는 양극 표시(+/-)에 따라 넣습니다. 만약 원래의 LED LENSER® ICR18650 리튬이온 충전지(품번 7704)가 잘못 삽입되면, 손전등은 작동되지 않을 것이고 충전 표시기는 빛나지 않을 것입니다. LED LENSER® ICR18650 리튬이온 충전지(품번 7704))가 아닌 다른 건전지들을 사용하면, 건전지의 잘못된 삽입으로 인해 손전등의 전자부분이 손상될 수 있습니다.

건전지
이 손전등에는 LED LENSER® ICR18650 리튬 이온 충전지(품번: 7704, 최대한 안전과 실행을 위해 조정된 보호 PCB 와 결합된 특별 접촉 디자인)만을 사용할 수 있습니다. 오랜 기간 동안 손전등을 사용하지 않을 경우, 건전지의 수명을 연장시키기 위해 충전지를 빼서 서늘한 곳(냉장고 안이 아님)에 보관하여 주십시오. 당사의 리튬 건전지는 최대한 안전과 실행을 위해 디자인되었습니다. 원래의 LED LENSER® 리튬 건전지만 사용하여 주십시오. 사용된 충전지는 유해폐기물이므로 반드시 정부 규정에 따라 처분되어야만 합니다. 열이 축적되지 않도록 손전등을 보호하여 주십시오.

액세서리
③ 8307-R 전원장치 1 개
④ 8307-R USB 자석 충전기 1 개
⑤ 8307-R 충전 홀더 1 개(벽에 고정 가능)
P7 인텔리전트 클립 1 개(품번 0317. 60mm 폭인 벨트에 고정 가능. 이 인텔리전트 클립이 손전등에 장착이 되어 있다면 벨트에 고정시켜 필요에 따라 M7R 을 회전시킬 수 있습니다)
가는 끈 1개

경고
사람의 눈에 직접적으로 빛을 비추지 마십시오. 만약 빛이 귀하의 눈에 직접적으로 비춰진 경우, 즉시 먼 곳을 바라봐 주십시오. 빛을 집중시킬 수 있는 집광기구를 손전등과 함께 사용하지 마십시오.
업무적 용도의 경우, 손전등의 사용자는 국가의 안전기준에 따라 올바르게 사용하여 주십시오. 도로에서 사용할 경우에는 도로 교통 규정에 따라 주시기 바랍니다.

中文

感谢您选择了一款我们的产品，为了让您熟悉我们这款产品，请您阅读以下产品说明书。

产品
LED LENSER® M7R
8307-R Led Lenser M7R
8507-R Led Lenser M7R 吸塑泡

版本：2.3

电池:
1×ICR18650 锂离子可充电电池（货号7704）

开和关:
按动电筒后盖的按扭，可以操作电筒的开和关.
配有SLT(Smart Light Technology)技术的M7R通过微机控制芯片来操控LED的发光。通过简单地操作开关（开关已被设计成简单、易操作的用户界面），即可实现不同的发光模式及功能，并随时可实现强光功能。此产品可提供多种光效，有两种电流管理模式，三种发光模式及多种发光功能。只需操作电筒末端的开关按钮即可实现电筒的开/关及选择不同的模式。电筒末端的开关按钮有三种使用方式：可以锁定; 可以点动(轻触开关, 而没到达锁定的压力点. 当停止触动开关时仍保持之前的设置); 可以点动并保持点动。
电流管理模式
电流管理模式的选择表示选定电池的放电方式。
1．省电模式：此模式下电筒的电流由SLT已设定的程序来控制。其电流与常规电筒正常使用下的电流走势一致。
2．恒流模式：此模式下电筒的所有发光模式在连续使用时的输出电流为恒流，仅由已设定的温度控制点来控制电流的大小。
在两种电流管理模式下，强光功能以100%的光亮度持续2分钟，在接下来的5分钟内，恒流模式下降到初始值的60%并持续至电源耗尽；省电模式下降到初始值的50%，保持约25分钟后降到15%并保持至电源耗尽。两种电流管理模式之间的转换只需要在5秒内点动开关8次,然后锁定开关。
电筒发光并在3秒内逐渐变暗并熄灭表示成功转换成省电模式。
电筒发光并在3秒后突然熄灭表示成功转换成恒流模式。

发光模式与功能
发光模式包括三种1. 专业模式； 2. 简易模式； 3. 战术防御模式，请根据发光模式选择。当电筒处于关闭状态，点动开关4次然后锁定开关，便可依顺序循环激活三种模式（1，2，3，1，2，3，1...）。成功激活之后，手电筒会根据闪动次数表示激活模式：
电筒闪动一次后长亮表示成功激活模式1. 专业模式。
电筒闪动两次后长亮表示成功激活模式2. 简易模式。
电筒闪动三次后长亮表示成功激活模式3. 战术防御模式。
1.专业模式：
在专业模式下，当锁定开关时电筒以强光功能（100%）起始。接下来有两个选择，可以点动一下开关直接进入弱光功能（15%）；也可以点动并保持点动实现无级调光功能，调节到所需亮度后松开按钮即可保持松开瞬间的亮度。之后的每一步点动依次实现其它发光功能：开始是闪动功能（3Hz），接下来是S.O.S.功能，最后是频闪功能（20Hz）。以上发光功能循环转换，下再次点动开关可循环到强光功能（100%）。无论处于何种模式及发光功能下，熄灭电筒只需再次锁定开关即可实现。

2.简易模式：
简易模式是根据部份不需要太多发光功能的普通使用者而设制的。和专业模式一样，简易模式以强光功能（100%）起始。接下来有两个选择，可以点动实现弱光功能（15%）；也可以点动并保持点动实现无级调光功能，调节到所需亮度后松开按钮即可保持松开瞬间的亮度。因其后没有其他发光功能所以再次点动开关循环到强光功能（100%）。锁定开关可熄灭电筒。

3.战术防御模式：
战术防御模式是根据部分要求快速进入防御频闪功能的使用者而设制的。跟简易模式不同的是战术防御模式直接进入防御频闪功能（20Hz）。因其后没有其他发光功能所以再次点动开关循环到强光功能（100%）。锁定开关可熄灭电筒。
点动功能
当电筒处在关闭状态，点动并保持点动可实现强光功能。点动功能独立于所有发光模式。

① 调焦和调焦锁定
此产品有调焦功能. 握住电筒的直管，拇指前后拉伸电筒的头部，可以根据需要调整光束。将电筒头部前后拉伸到尽头并将电筒头部向左边用力扭紧，可锁定电筒的头部，以防止产品因不小心碰触而造成光束的改变；如果想解除锁定，可向相反方向旋转电筒的头部。那么可以实现再次调焦。

充电
请关闭电筒充电, 将USB充电电线磁控部位与电筒后盖磁控位置连接，可对电筒进行充电。图中的第⑥部分的灯会亮起蓝灯。

② 充电显示
在距离M7R后盖按钮2CM的地方，有一个黑色半透明的透光环，在充电时，这个透光环能变换不同的颜色来向用户显示充电的状态。
红色：表示蓄电池正在充电
绿色：表示蓄电池充电完成，电筒可以投入使用。一般充电时长为5个小时
绿色（闪动）：表示检测充电程序，检测长达300秒（当长时间卸下电池或者长时间不使用电筒时）
红色（闪动）： 表示极性错误或有缺陷或没连接电源，请重新调整接触位置。

更换电池
无论处于何种电流管理模式或发光模式，电筒都会以每10秒3Hz闪动来警示电池电量低。更换电池不会影响电筒之前选定的模式。更换电池前必须关闭电筒。扭开电筒的后盖，取出须更换的电池并适当地处置，根据电池盒上的正(+) 负 (-)极标志放进新电池并盖上电筒拧紧后盖。

重要提示：装入新电池时，请按电池盒正(+) 负 (-)极标志装入电池。在装放不当的情况下,如使用原装的LED LENSER ICR18650锂离子可充电电池（货号7704），则电筒无功能，充电显示器没有信号显示；如使用非原装的LED LENSER ICR18650锂离子可充电电池，则可能会损坏电筒的电子元件。
电池
本产品请使用原装LED LENSER充电电池（货号7704，此电池带保护电路板的设计最大化电筒的使用安全及性能），如果长时间不使用本品，请取出电池放在阴凉处（非冰箱内）以保持电池使用寿命。使用过的电池和蓄电池是危险垃圾，必须根据国家规定处置。请保护产品的热能积蓄而导致产品过热。

配件
③ 1 X 8307-R 充电器
④ 1 X 8307-R USB充电电线磁控部位与电筒后盖磁控位置连接
⑤ 1 X 8307-R 充电座（可以固定在墙上）
1 X 旋转夹，客户货号：0317（根据您的需要旋转夹可以360度旋转，可以放在最大宽度60mm的带子（工作带）
1 x 手绳

安全忠告
亮着的电筒不要照射任何人的眼睛。如果你的眼睛被照到，请闭上眼睛并转过头去。不要使用放大工具聚焦电筒的光。直视电筒，电筒的光能让你暂时眼花。
如果用于商业用途，电筒的使用者必须遵循国家关于健康、安全和惯例规定的指示。在道路中使用，请遵守当地的道路交通要求。