How to Use and Enjoy Your Coleman®

BATTERYLOCK™ CXS+/CXP+ 300
LI-ION RECHARGEALBE HEADLAMP

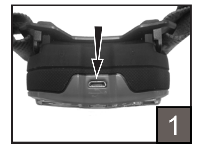
1

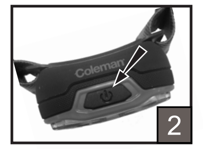
2

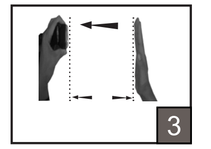
3

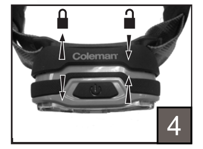
4

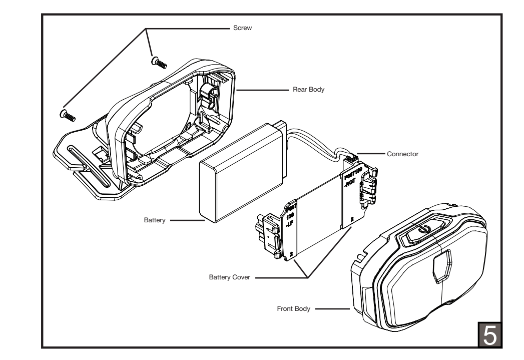

5

WARNING:
LED risk group 1 – EN 62471
Do not look at the beam.
Children should be supervised to ensure that they do not play with the appliance.

ATTENTION:
LED risque groupe 1 – EN 62471
Ne pas regarder le faisceau.
Il convient de surveiller les enfants pour s'assurer qu'ils ne jouent pas avec l'appareil.

4010048451 (ECN20051883-01)

FR

MODE D'EMPLOI

ATTENTION: LIRE ATTENTIVEMENT LA NOTICE AVANT UTILISATION. Conservez ce mode d'emploi en permanence en lieu sûr afin de pouvoir vous y reporter en cas de besoin.

INFORMATIONS IMPORTANTES CONCERNANT LA SÉCURITÉ

AVERTISSEMENTS: Pour réduire le risque de blessures, l'utilisateur doit lire le mode d'emploi.

1. Lisez toutes les instructions avant d'utiliser l'appareil.
2. Pour réduire le risque de blessures, une surveillance attentive est nécessaire lorsque l'appareil est utilisé près des enfants.
3. Utilisez seulement les attaches recommandées ou vendues par le fabricant.
4. Pour charger, n'utiliser que le câble de chargement fourni par le fabricant.
5. Le câble de chargement n'est destiné qu'à une utilisation intérieur/domestique. NE PAS UTILISER LE CÂBLE DE CHARGEMENT À L'EXTÉRIEUR.
6. Pour réduire les risques d'électrochoc, utiliser le câble de chargement dans un endroit sec. Ne pas le placer dans l'eau ni aucun autre liquide. Ne pas placer ou ranger l'appareil où il pourrait tomber ou être tiré dans un bain ou un évier.
7. Éliminer la pile conformément aux directives.
8. Ne pas utiliser si la lampe est visiblement endommagée.
9. Ne pas écraser.
10. Ne pas exposer à des flammes ou une température excédant 100°C.
11. La température de chargement recommandée se situe entre 0 et 32°C.
12. Cet appareil peut être utilisé par les enfants dès l'âge de 8 ans, par les personnes souffrant de handicaps physiques, sensoriels ou mentaux ou par les personnes manquant d'expérience et de connaissances dans la mesure où elles sont supervisées et où des instructions leur sont données quant à la manipulation de l'appareil en toute sécurité et aux risques impliqués. Les opérations de nettoyage et d'entretien ne doivent pas être effectuées par des enfants sans supervision.
13. Si le cordon d'alimentation est endommagé, il doit être remplacé par un cordon ou système spécial disponible auprès du fabricant ou de son agent d'entretien.

CONSERVEZ CES INSTRUCTIONS

POUR CHARGER LA PILE

Veuillez lire attentivement toutes les directives avant d'utiliser et conservez-les pour référence ultérieure.
Brancher la petite extrémité du cordon USB dans le port de chargement se trouvant sur la lampe frontale (Fig. 1) et l'extrémité la plus grosse dans l'adaptateur ou toute prise USB de 0.5A ou plus. La lampe frontale chargera à un rythme de 5V/500mA.

- Un voyant DEL rouge s'allume pour indiquer que la pile se charge.
- Un voyant DEL vert s'allume pour indiquer que la pile est complètement chargée.
- La durée de chargement est d'environ 6 heures.

Remarque:

- La lampe doit être en mode déverrouillée pour charger. La lampe frontale ne se chargera pas si les piles sont verrouillées.
- La lampe frontale n'est pas opérationnelle pendant la charge.

RETRAIT DE LA BATTERIE

1. Retirer les 2 vis du corps arrière à l'aide d'un tournevis puis séparer les corps avant et arrière en tirant. (Fig. 5)
2. Sortir la pile qui relie le couvercle de pile du corps arrière à la main.
3. Débrancher manuellement le connecteur de la pile.
4. Mettre la pile dans un petit sac de plastique.
5. Recyclez ou éliminez dûment les piles et la lampe si celle-ci est hors d'usage. **Ne mettez jamais l'unité sous tension après le retrait de la batterie ou si le boîtier n'est pas intact.**

POUR FAIRE FONCTIONNER LA LAMPE FRONTALE

1. Pour passer d'un mode à l'autre ou pour éteindre la lampe frontale, appuyer sur le bouton se trouvant sur le dessus de la lampe jusqu'à obtenir le mode désiré. (Fig. 2)
2. Si la lampe a été allumée dans n'importe quel mode pendant plus de 5 secondes, il suffira d'appuyer à nouveau pour l'éteindre.
3. Peu importe le mode, tenir l'interrupteur enfoncé pendant 3 secondes pour passer en mode de détection de distance.
   - Le mode de détection de distance entraînera automatiquement l'allumage des DEL de projection et de zone. Il s'ajustera ensuite en fonction du contrôle de distance.
   - Pour quitter le mode de détection de distance, tenir l'interrupteur enfoncé pendant 3 secondes à nouveau. La lampe repassera à l'éclairage rouge (premier réglage de mode normal).
4. Les modes de la lampe peuvent également être modifiés par un geste de la main.
   - Un mouvement de la main devant la lampe peut entraîner un changement de mode d'éclairage. La distance réelle entre le devant de la lampe frontale et votre main doit être d'environ 8 cm. (Fig. 3)
   - La sensibilité de ce mode baisse avec le port de gants.

BATTERYLOCK™ - MODE D'EMPLOI

Cette lampe est dotée d'un verrouillage de pile qui empêche l'appareil de drainer la pile lorsque le dispositif est engagé. Mettre la lampe frontale en position verrouillée lorsqu'elle n'est pas utilisée.

1. Pour engager le verrouillage de pile, tirer sur le corps avant et le corps arrière jusqu'à ce que la zone rouge soit complètement visible. La lampe frontale ne fonctionnera pas lorsqu'elle est en position verrouillée. (Fig. 4)
2. Pour faire fonctionner la lampe frontale, rassembler le corps avant et le corps arrière jusqu'à ce que la zone rouge soit complètement cachée. La lampe frontale sera déverrouillée et pourra fonctionner normalement. (Fig. 4)

RENSEIGNEMENTS ESSENTIELS

1. La durée de fonctionnement de cette lampe varie selon qu'elle est utilisée de façon permanente ou intermittente. Le fonctionnement intermittent prolonge l'autonomie. Autonomie, distance et puissance d'éclairage : voir l'emballage. Les tests de mesure d'autonomie, de distance et puissance d'éclairage, ont été menés avec des piles neuves / piles rechargeables chargées au maximum.
2. Les diodes électroluminescentes LED n'ont jamais besoin d'être remplacées.
3. Pour ne pas risquer d'endommager définitivement la lampe, ne laissez pas de piles déchargées dans la lampe pendant une période prolongée.
4. Pour nettoyer l'extérieur de la lampe, utilisez un chiffon humide imprégné de liquide vaisselle doux. Évitez l'eau abondante et les produits trop agressifs pour ne pas endommager la lampe.

RECOMMANDATIONS PILES

Ce symbole se trouvant sur les piles signifie qu'au terme de leur durée de vie, les piles doivent être enlevées de l'appareil puis recyclées ou correctement mises au rebut. Les piles ne doivent pas être jetées dans une poubelle ordinaire, mais doivent être amenées à un point de collecte (déchetterie…). Renseignez vous auprès des autorités locales. Ne pas jeter dans la nature, ne pas incinérer : la présence de certaines substances (Hg, Pb, Cd, Zn, Ni) dans les piles usagées peut-être dangereux pour l'environnement et la santé humaine.

DÉCHETS ELECTRIQUES ET ELECTRONIQUES

Ce symbole signifie que cet appareil fait l'objet d'une collecte sélective. Au terme de sa durée de vie la lanterne doit être correctement mise au rebut. L'appareil ne doit pas être mis avec les déchets municipaux non triés. La collecte sélective de ces déchets favorisera la réutilisation, le recyclage ou autres formes de revalorisation des matériaux recyclables contenus dans ces déchets. Mettre l'appareil dans un centre de revalorisation des déchets prévu à cet effet (déchetterie). Renseignez vous auprès des autorités locales. Ne pas jeter dans la nature, ne pas incinérer : la présence de certaines substances dangereuses dans les équipements électriques et électroniques peut être nuisible à l'environnement, et avoir des effets potentiels sur la santé humaine.

GB

INSTRUCTION FOR USE

CAUTION: CAREFULLY READ THE INSTRUCTION MANUAL BEFORE USE. Keep these instructions in a safe place so that you can refer to them if needed.

IMPORTANT SAFETY INSTRUCTIONS

WARNING: To reduce the risk of injury, user must read instruction manual.

1. Read all the instructions before using the appliance.
2. To reduce the risk of injury, close supervision is necessary when an appliance is used near children.
3. Only use attachments recommended or sold by the manufacturer.
4. Use only the charging cable supplied by the manufacturer to recharge.
5. The charging cable is intended for indoor/household use only. DO NOT USE CHARGING CABLE OUTDOORS.
6. To reduce the risk of electrical shock, use charging cable in a dry location. Do not put in water or other liquid. Do not place or store appliance where it can fall or be pulled into a tub or sink.
7. Dispose of battery according to instructions.
8. Do not use if there is visible damage to light.
9. Do not crush.
10. Do not expose to fire or temperatures greater than 100°C.
11. Recommended charging temps range from 0°C – 32°C.
12. This appliance can be used by children aged from 8 years and above and persons with reduced physical, sensory or mental capabilities or lack of experience and knowledge if they have been given supervision or instruction concerning use of appliance in a safe way and understand the hazards involved. Cleaning and user maintenance shall not be made by children without supervision.
13. If the supply cord is damaged, it must be replaced by a special cord or assembly available from the manufacturer or its service agent.

SAVE THESE INSTRUCTIONS

TO CHARGE BATTERY

Carefully read all instructions before use and save for future reference.
Plug small end of USB cord into the headlamp charge port (Fig. 1) and the larger end into any USB outlet rated 0.5A or greater. The headlamp will charge at 5V/500mA charge rate.

- A red indicator LED means the battery is charging.
- A green indicator LED means the battery is fully charged.
- Charge time will take approximately 6 hours to fully charge.

Note:

- The light must be in the unlocked mode to charge. The headlamp will not charge if the batteries are locked out.
- The headlamp will not work during charging.

BATTERY REMOVAL

1. Remove the 2 screws from the rear body with a screwdriver, then open the rear and front bodies by pulling. (Fig. 5)
2. Take out the battery which connect with battery covers from the rear body by hands.
3. Remove the battery from the connector by hands.
4. Place the battery in a small plastic bag.
5. Properly recycle or dispose of the battery and the remains of the headlamp. **Do not apply electrical power to the unit once the battery has been removed or when the housing is not intact.**

TO OPERATE HEADLAMP

1. To cycle between modes or to turn the headlamp off, press switch on the top until desired mode is reached (Fig. 2).
2. If the light has been on in any mode for more than 5 seconds, the next press will turn the light off.
3. In any mode, hold down the switch for 3 seconds to change to distance detection mode.
   - Distance detection mode will automatically go to using both spot and area LEDs. It will then adjust based on the distance control.
   - To get out of the distance detection mode, hold down the switch for 3 seconds again. This will return to red (first normal mode setting).
4. The light modes can also be switched by hand gesture.
   - Movement of hand on the front of the light can switch the light mode. The effective distance between the front of headlamp and your hand is about 8 cm (Fig. 3).
   - The sensitivity of this mode will be decreased when wearing gloves.

TO OPERATE BATTERYLOCK™

This light has the battery lock structure, which stops the battery drain from device when locked. Turn the headlamp to locked position when not in use.

1. To engage battery lock, pull the front and rear body until the red area is fully shown. The headlamp will not operate when in the locked position (Fig. 4).
2. To operate headlamp, push the front and rear body until the red area is fully hidden. The headlamp will be unlocked and able to operate as normal (Fig. 4).

THINGS YOU SHOULD KNOW

1. Operating time for this lamp depends on whether it is run continuously or intermittently. Intermittent operation extends the run time of a set of batteries. Run time, beam distance and light output on high position: see packaging. All tests for run time, beam distance and light output are conducted with fresh batteries or fully charged batteries/ energy storage devices.
2. LEDs never need to be replaced.
3. Do not leave discharged batteries in the lamp for an extended period of time as this could permanently damage the lamp.
4. To clean the outside of the lamp, use only a damp cloth and mild dishwashing liquid. Avoid excessive water and strong cleaner which can damage the lamp.

RECOMMENDATIONS FOR BATTERIES

This symbol is found on batteries and signifies that when they can no longer be used, they should be removed from the device and recycled or correctly discarded. Batteries should not be thrown away with normal refuse but should be taken to a collection point (drop-off center, etc.). Ask your local authorities for information. Do not discard outdoors and do not incinerate: the presence of certain substances (Hg, Pb, Cd, Zn, Ni) in the used batteries can be dangerous for the environment and human health.

RECOMMENDATIONS FOR ELECTRIC AND ELECTRONIC WASTE

The symbol of a dustbin with a cross through it means that the equipment is subject to selective sorting. The equipment must be scrapped correctly at the end of its service life. It should not be placed with unsorted municipal waste. Selective sorting encourages the re-use and all forms of recycling of recyclable materials in this waste. Take the equipment to a waste recycling centre organised specifically for this purpose (tip). Find out about this from the local authorities. Dispose of responsibly and do not burn. Certain hazardous substances found in electrical equipment may harm the environment and have potentially adverse effects on human health.

DE

BEDIENUNGSANLEITUNG

ACHTUNG: BITTE LESEN SIE DIESE BEDIENUNGSANLEITUNG VOR DER BENUTZUNG SORGFÄLTIG DURCH. Bewahren Sie diese Bedienungsanleitung an einem sicheren Ort auf, damit Sie im Bedarfsfall immer auf sie zurückgreifen können.

WICHTIGER SICHERHEITSHINWEIS

WARNHINWEIS: Um das Risiko von Verletzungen zu vermeiden, müssen Nutzer die Betriebsanleitung lesen.

1. Lesen Sie die Betriebsanleitung vor Verwendung des Geräts.
2. Um das Risiko von Verletzungen zu vermeiden, ist genaue Aufsicht erforderlich, wenn ein Gerät in der Nähe von Kindern verwendet wird.
3. Verwenden Sie nur vom Hersteller empfohlenes oder vertriebenes Zubehör.
4. Verwenden Sie das vom Hersteller mitgelieferte Ladekabel zum Aufladen.
5. Das Ladekabel ist nur zur Verwendung in Innenräumen/den Hausgebrauch geeignet. VERWENDEN SIE DAS LADEKABEL NICHT IM FREIEN.
6. Um das Risiko eines Stromschlags zu reduzieren, verwenden Sie das Ladekabel an einem trockenen Ort. Tauchen Sie es nicht in Wasser oder andere Flüssigkeiten. Bewahren Sie das Gerät nicht an einem Ort auf oder lagern Sie es, wo es in eine Wanne oder ein Becken fallen oder gezogen werden könnte.
7. Entsorgen Sie die Batterie gemäß der Anweisungen.
8. Nicht verwenden, wenn die Lampe sichtbare Schäden aufweist.
9. Nicht drücken.
10. Nicht in der Nähe von Feuer oder bei Temperaturen von über 100°C verwenden.
11. Die empfohlene Ladetemperatur liegt zwischen 0°C und 32°C.
12. Dieses Gerät kann von Kindern ab 8 Jahren verwendet werden und Personen mit körperlichen, sensorischen oder geistigen Einschränkungen oder mangelnder Erfahrung und Kenntnis, wenn diese beaufsichtigt werden oder über die Verwendung des Geräts sicher unterwiesen wurden und die entsprechenden Gefahren verstehen. Die Reinigung und Nutzerwartung sollte nicht von unbeabsichtigten Kindern ausgeführt werden.
13. Wenn das Lieferkabel beschädigt ist, muss es durch ein spezielles Kabel oder eine Einheit, die beim Hersteller oder dem Dienstleister verfügbar sind, ersetzt werden.

DIESE BETRIEBSANLEITUNG AUFBEWAHREN

BATTERIE LADEN

Lesen Sie die gesamte Anleitung vor dem Gebrauch sorgfältig durch und bewahren Sie sie zum späteren Nachlesen auf.
Stecken Sie das dünne Ende des USB-Kabels in den Kopflampenladeanschluss (Abb. 1) und das breitere Ende in ein USB-Netzteil mit einer Spannung von mindestens 0,5 A. Die Kopflampe wird mit einem Ladevolumen von 5V/500mA aufgeladen.

- Eine rote LED-Leuchte bedeutet, dass die Batterie aufgeladen wird.
- Eine grüne LED-Leuchte bedeutet, dass die Batterie vollständig geladen ist.
- Die Ladedauer bis zur vollständigen Ladung beträgt ca. 6 Stunden.

Hinweis:

- Das Licht muss zum Laden im Entriegelungsmodus sein. Die Kopflampe lädt sich nicht auf, wenn die Batterien abgekoppelt sind.
- Die Kopflampe funktioniert während der Ladung nicht.

ENTFERNUNG DER BATTERIE

1. Entfernen Sie die 2 Schrauben hinten am Gerät mit einem Schraubenzieher, dann öffnen Sie die Rück- und Vorderseiten des Geräts, indem Sie daran ziehen. (Abb. 5)
2. Entnehmen Sie die Batterie, die mit der Batterieabdeckung an der Rückseite verbunden ist von Hand.
3. Entfernen Sie die Batterie von Hand vom Anschlussstecker.
4. Geben Sie die Batterie in eine kleine Plastiktüte.
5. Recyceln oder entsorgen Sie die Batterie und die restliche Kopflampe sachgemäß. **Fügen Sie dem Gerät keinen Strom zu, nachdem die Batterie entfernt wurde oder wenn das Gehäuse nicht intakt ist.**

BETRIEB DER KOPFLAMPE

1. Zum Schalten zwischen den Betriebsmodi und um die Kopflampe auszuschalten, drücken Sie auf den Knopf oben, bis Sie den gewünschten Modus erhalten. (Abb. 2)
2. Wenn die Lampe länger als 5 Sekunden in einem Modus ist, wird beim nächsten Drücken das Licht ausgeschaltet.
3. In jedem Modus den Schalter 3 Sekunden lang gedrückt halten, um den Entfernungsmessmodus auszuwählen.
   - Der Entfernungsmessmodus verwendet automatisch die LED-Spot- und -Flächenstrahler. Dieser wird dann auf Basis der Entfernungskontrolle adjustiert.
   - Zum Abschalten des Entfernungsmessmodus drücken Sie wieder 3 Sekunden auf den Schalter. Dieser leuchtet dann wieder rot (Normalmoduseinstellung).
4. Die Lichtmodi können auch mit einer Handbewegung umgeschaltet werden.
   - Eine Handbewegung an der Vorderseite des Lichts kann den Lichtmodus umschalten. Die effektive Distanz zwischen der Vorderseite der Kopflampe und Ihrer Hand beträgt ca. 8 cm. (Abb. 3)
   - Die Sensitivität dieses Modus kann verringert sein, wenn Sie Handschuhe tragen.

ZUM BETRIEB DES BATTERYLOCK™ (BATTERIEVERRIEGELUNG)

Diese Lampe hat eine Batterieverriegelungsstruktur, die verhindert, dass sich die Batterie entlädt, wenn die Verriegelung verwendet wird. Schalten Sie die Kopflampe in die Verriegelungsposition, wenn Sie sie nicht verwenden.

1. Um die Batterieverriegelung zu aktivieren, ziehen Sie vorne und hinten am Gerät bis der rote Bereich ganz angezeigt wird. Die Kopflampe funktioniert in der verriegelten Position nicht. (Abb. 4)
2. Zur Verwendung der Kopflampe, drücken Sie vorne und hinten am Gerät bis der rote Bereich ganz verdeckt ist. Die Kopflampe wird entriegelt und kann normal betrieben werden. (Abb. 4)

GUT ZU WISSEN

1. Die Betriebsdauer dieser Lampe hängt davon ab, ob sie auf Dauer- oder intermittierender Basis genutzt wird. Bei unterbrochenem Betrieb verlängert sich die Brenndauer. Brenndauer, Leuchtweite und Leuchtstärke: siehe Verpackung. Die Tests zum Messen von Brenndauer, Leuchtweite und Leuchtstärke wurden mit neuen / voll aufgeladenen Batterien durchgeführt.
2. Leuchtdioden (LED) müssen nie ersetzt werden.
3. Lassen Sie entladene Batterien nicht längerfristig in der Lampe, da dies zu dauernder Beschädigung der Lampe führen kann.
4. Zur Reinigung der Außenseite der Lampe, verwenden Sie ein feuchtes Tuch und mildes Spülmittel. Vermeiden Sie größere Wassermengen und starke Reinigungsmittel, die die Lampe beschädigen können.

BATTERIE-EMPFEHLUNGEN

Dieses Symbol auf den Batterien bedeutet, dass die Batterien am Ende ihrer Le-bensdauer aus dem Gerät entfernt und recycelt oder ordnungsgemäß entsorgt werden müssen. Die Batterien dürfen nicht in den Hausmüll geworfen werden, sondern müssen zu einer Sammelstelle (Deponie) gebracht werden. Informieren Sie sich bei den örtlichen Stellen. Nicht in der freien Natur wegwerfen, nicht verbrennen: be- stimmte Stoffe (Hg, Pb, Cd, Zn, Ni) in den verbrauchten Batterien können Umwelt und Gesundheit gefährden.

EMPFEHLUNGEN FÜR DIE ELEKTRISCHEN UND ELEKTRONI- SCHEN ABFALLSTOFFE

Das Symbol der durchgestrichenen Abfalltonne bedeutet, dass das Gerät selektiv eingesammelt wird. Am Ende seiner Lebensdauer muss das Gerät ordnungsgemäß ausgesondert werden. Das Gerät darf nicht zusammen mit dem unsortierten Hausmüll entsorgt werden. Das selektive Einsammeln fördert die Wiederverwendung, das Recycling oder eine sonstige Verwertungsform der in den Abfällen enthaltenen recycelbaren Materialien. Das Gerät in einem speziell dafür vorgesehenen Zentrum für die Verwertung von Abfällen (Abfallwirtschaftszentrum) deponieren. Erkundigen Sie sich bei den örtlichen Behörden. Nicht in die Natur werfen, nicht verbrennen: bestimmte Gefahrstoffe in den elektrischen Ausrüstungen können umweltschädlich sein und negative Auswirkungen auf die menschliche Gesundheit haben.

NL

GEBRUIKSAANWIJZING

ATTENTIE: LEES DEZE GEBRUIKSAANWIJZING. Bewaar deze gebruiksaanwijzing altijd op een vaste plaats zodat u deze kan raadplegen indien dit nodig is.

BELANGRIJKE VEILIGHEIDSINSTRUCTIES

WAARSCHUWING: Om het risico op verwondingen te verlagen, moet de gebruiker de handleiding lezen.

1. Lees alle instructies voordat u de zaklamp gebruikt.
2. Om het risico op verwondingen te verlagen, moet u kinderen goed in de gaten houden wanneer u de zaklamp in hun buurt gebruikt.
3. Gebruik alleen accessoires die door de producent van de zaklamp worden aanbevolen of verkocht.
4. Gebruik alleen de laadkabel die door de producent werd geleverd om de zaklamp op te laden.
5. De laadkabel is alleen bedoeld voor gebruik binnenshuis / in de woning. GEBRUIK DE LAADKABEL NIET BUITEN.
6. Gebruik de laadkabel alleen op een droge plaats, om het risico op een elektrische schok te vermijden. Leg hem niet in water of een andere vloeistof. Leg of bewaar de zaklamp niet op een plaats waar hij in een bad, wasbak of gootsteen kan vallen of kan worden getrokken.
7. Volg de instructies wanneer u de batterij weggooit.
8. Gebruik de zaklamp niet wanneer hij zichtbaar beschadigd is.
9. Plet hem niet.
10. Stel hem niet bloot aan vuur of een temperatuur van meer dan 100°C.
11. De aanbevolen temperatuur tijdens het laden is 0°C tot 32°C.
12. Deze zaklamp kan worden gebruikt door kinderen vanaf 8 jaar en door mensen met een fysieke, zintuiglijke of mentale beperking of een gebrek aan ervaring en kennis als ze deze zaklamp gebruiken onder toezicht of na het geven van instructies voor het veilige gebruik van de zaklamp en als ze zich bewust zijn van de risico's. Kinderen mogen de zaklamp niet zonder toezicht reinigen of onderhouden.
13. Als het netsnoer beschadigd is, moet het worden vervangen door een speciaal snoer of een speciaal onderdeel dat verkrijgbaar is bij de producent of zijn servicevertegenwoordiger.

BEWAAR DEZE INSTRUCTIES

OM DE BATTERIJ OP TE LADEN

Lees alle instructies aandachtig door voordat u de zaklamp gebruikt. Bewaar ze om ze later te kunnen raadplegen.
Stop het kleine uiteinde van de USB-kabel in de laadpoort bovenaan op de hoofdlamp (Afb. 1) en het grotere uiteinde in een USB-aansluiting van 0,5 V of meer. De hoofdlamp wordt opgeladen tegen 5V/500mA.

- Een rode indicatieled betekent dat de batterij aan het opladen is.
- Een groene indicatieled betekent dat de batterij volledig opgeladen is.
- De laadtijd voor een volledige oplaadcyclus is 6 uur.

Opmerking:

- De zaklamp kan alleen worden opgeladen als hij ontgrendeld is. De hoofdlamp kan niet worden opgeladen als de batterijen niet verbonden zijn.
- De hoofdlamp werkt niet tijdens het opladen.

VERWIJDEREN VAN DE BATTERIJEN

1. Verwijder de 2 schroeven uit de achterkant van de zaklamp met een schroevendraaier. Open de achterkant en de voorkant door eraan te trekken. (Afb. 5)
2. Haal de batterij die is verbonden met de batterijkleppen met de hand uit de achterkant van de lamp.
3. Maak de batterij met de hand los van de aansluiting.
4. Plaats de batterij in een plastic zakje.
5. Recycle de batterij en de rest van hoofdlamp of gooi ze weg zoals voorgeschreven. **Sluit de zaklamp alleen aan op het elektriciteitsnet als de batterij verwijderd is en als de behuizing intact is.**

DE HOOFDLAMP GEBRUIKEN

1. Om van modus te wisselen of om de hoofdlamp uit te schakelen, drukt u op de schakelaar aan de bovenkant tot u de gewenste modus hebt geselecteerd. (Afb. 2)
2. Als de lamp langer dan 5 seconden in een bepaalde modus staat, wordt de lamp uitgeschakeld als u opnieuw op de schakelaar drukt.
3. Houd de schakelaar 3 seconden lang ingedrukt (in om het even welke modus) om over te schakelen naar de afstandsdetectiemodus.
   - De afstandsdetectiemodus gaat automatisch over in gerichte led en omgevingsled. Het licht wordt vervolgens aangepast op basis van de afstandsregeling.
   - Om de afstandsdetectiemodus uit te schakelen, houdt u de schakelaar weer 3 seconden ingedrukt. Zo keert u terug naar rood (eerste normale modusinstelling).
4. De lichtmodi kunnen ook met een handbeweging worden gewisseld.
   - Met een handbeweging langs de voorzijde van de lamp kan van modus worden gewisseld. De effectieve afstand tussen de voorzijde van de hoofdlamp en uw hand is ongeveer 8 cm. (Afb. 3)
   - De gevoeligheid van deze modus vermindert als u handschoenen draagt.

BEDIENING VAN BATTERYLOCK™

Deze zaklamp is uitgerust met Batterylock, waardoor de batterij niet leegloopt wanneer de zaklamp vergrendeld is. Zet de hoofdlamp in de vergrendelde stand als u ze niet gebruikt.

1. Om de batterijen te vergrendelen, trekt u aan de voorkant en de achterkant van de zaklamp tot het rode gebied volledig zichtbaar is. De hoofdlamp werkt niet als ze vergrendeld is. (Afb. 4)
2. Om de hoofdlamp te bedienen, duwt u op de voorkant en de achterkant van de zaklamp tot het rode gebied volledig verborgen is. De hoofdlamp is ontgrendeld en kan gewoon worden gebruikt. (Afb. 4)

ESSENTIËLE INLICHTINGEN

1. De werkduur van deze lamp hangt af van het feit of de lamp ononderbroken of met tussenpozen wordt gebruikt. De werking met tussenpozen verlengt de autonomie. Autonomie, afstand en vermogen van de verlichting: zie de verpakking. De tests voor het meten van de autonomie, de afstand en het verlichtingsvermogen, zijn uitgevoerd met nieuwe batterijen / oplaadbare batterijen die maximaal zijn opgeladen.
2. De elektroluminescente LED-dioden hoeven nooit te worden vervangen.
3. Laat ontladen batterijen niet gedurende lange tijd in de lamp zitten, want dat kan permanente schade veroorzaken aan de lamp.
4. Gebruik een vochtige doek en een mild afwasmiddel om de buitenkant van de lamp schoon te maken. Als u te veel water of een sterk reinigingsmiddel gebruikt, kunt u de lamp beschadigen.

AANBEVELINGEN BATTERIJEN

Dit symbool dat op de batterijen staat, betekent dat aan het einde van de levensduur de batterijen uit het apparaat moeten worden verwijderd en dat ze vervolgens gerecycled of op de juiste manier weggegooid moeten worden. De batterijen mogen niet met het gewone huisvuil worden weggegooid, maar moeten naar een inzamelingsplaats worden gebracht (inzamelcentrum voor (chemisch) afval...). Win informatie in bij de lokale autoriteiten. Niet in de natuur weggooien en niet verbranden: de aanwezigheid van bepaalde substanties (Hg, Pb, Cd, Zn, Ni) in gebruikte batterijen kunnen gevaarlijk zijn voor het milieu en de gezondheid.

ELEKTRISCHE EN ELEKTRONISCHE ONDERDELEN ALS AFVAL

Dit symbool van de recycling betekent dat dit apparaat als gescheiden afval moet worden afgevoerd. Aan het einde van zijn levensduur moet het apparaat op de juiste wijze worden afgevoerd. Het apparaat mag niet worden vermengd met niet geselecteerd afval. Het scheiden van het afval bevordert het hergebruik, de recycling of andere vormen van het weer gebruiken van de te recyclen materialen die zich in dit afval bevinden. Indien u het apparaat kwijt wilt, dan moet het naar een plaats voor gescheiden afval worden gebracht dat hiervoor speciaal is ingericht. Neem hiervoor contact op met de plaatselijke overheid. Gooi het apparaat niet in de natuur en het mag ook niet worden verbrand: de aanwezigheid van bepaalde gevaarlijke stoffen in het elektrische en elektronische gedeelte kunnen vervuilend voor het milieu zijn en eventueel invloed hebben op de menselijke gezondheid.

IT

LIBRETTO D'ISTRUZIONI

ATTENZIONE: LEGGERE ATTENTAMENTE LE ISTRUZIONI PRIMA DELL'USO. Conservare il presente prospetto in luogo sicuro per poterlo consultare in caso di necessità.

IMPORTANTI NORME DI SICUREZZA

AVVERTENZA: per ridurre il rischio di lesioni, l'utente è tenuto a leggere il manuale di istruzioni.

1. Leggere tutte le istruzioni prima di utilizzare l'apparecchio.
2. Per ridurre il rischio di lesioni, occorre vigilare attentamente quando l'apparecchio viene utilizzato in presenza di bambini.
3. Utilizzare solo accessori raccomandati o venduti dal produttore.
4. Usare solo il cavo di carica fornito dal produttore per eseguire la ricarica.
5. Il cavo di ricarica è destinato esclusivamente a un uso in luoghi chiusi/all'interno delle mura domestiche. NON UTILIZZARE IL CAVO DI RICARICA ALL'APERTO.
6. Per ridurre il rischio di scosse elettriche, utilizzare il cavo di ricarica in un luogo asciutto. Non immergerlo in acqua o altri liquidi. Non collocare o conservare l'apparecchiatura in punti in cui può cadere o essere trascinata in una vasca o lavandino.
7. Smaltire la batteria secondo le istruzioni.
8. Non utilizzare se ci sono danni visibili alla luce.
9. Non schiacciare.
10. Non esporre al fuoco o a temperature superiori a 100° C.
11. Le temperature di carica raccomandate vanno da 0° C a 32° C.
12. Questa apparecchiatura può essere utilizzata da bambini di oltre otto anni e da persone con ridotte capacità fisiche, sensoriali o mentali o mancanza di esperienza e conoscenza, se sono controllati o istruiti all'uso dell'apparecchiatura in modo sicuro e comprendono i rischi che esso implica. La pulizia e manutenzione previste a cura dell'utente non devono essere eseguite dai bambini in assenza di sorveglianza.
13. Se il cavo di alimentazione è danneggiato, deve essere sostituito da uno speciale cavo o pezzo disponibile presso il costruttore o il servizio di assistenza tecnica di quest'ultimo.

CONSERVARE QUESTE ISTRUZIONI

CARICA DELLA BATTERIA

Leggere attentamente tutte le istruzioni prima dell'uso e conservarle per riferimenti futuri.
Inserire l'estremità più piccola del cavo USB nella porta di carica della lampada frontale (Fig. 1) e l'estremità più grande in una presa USB 0.5A nominale o superiore. La lampada frontale si carica a una corrente di carica di 5V/500mA.

- Un indicatore LED rosso significa che la batteria è in carica.
- Un indicatore LED verde significa che la batteria è completamente carica.
- Occorreranno circa 6 ore per eseguire una carica completa.

Nota:

- La luce deve essere in modalità sbloccata per eseguire la ricarica. La lampada frontale non si carica se le batterie sono bloccate.
- La lampada frontale non funziona durante il caricamento.

RIMOZIONE DELLA BATTERIA

1. Rimuovere le 2 viti dal corpo posteriore con un cacciavite, quindi aprire i corpi anteriore e posteriore tirando. (Fig. 5)
2. Estrarre la batteria collegata con i coperchi della batteria dal corpo posteriore con le mani.
3. Rimuovere la batteria dal connettore con le mani.
4. Mettere la batteria in un sacchetto di plastica.
5. Riciclare o smaltire correttamente la batteria e le parti restanti della lampada frontale. **Non applicare l'alimentazione elettrica all'unità una volta che la batteria è stata rimossa o quando l'alloggiamento non è intatto.**

PER FAR FUNZIONARE LA LAMPADA FRONTALE

1. Per passare da una modalità all'altra o per spegnere la lampada frontale, premere l'interruttore in alto fino al raggiungimento della modalità desiderata. (Fig. 2)
2. Se la lampada è rimasta in qualsiasi modalità per più di 5 secondi, premere nuovamente per spegnerla.
3. In qualsiasi modalità, tenere premuto l'interruttore per 3 secondi per passare alla modalità di rilevamento a distanza.
   - La modalità di rilevamento a distanza utilizzerà automaticamente entrambi i LED per uso spot e area. Sarà quindi regolata in base al controllo della distanza.
   - Per uscire dalla modalità di rilevamento a distanza, tenere premuto nuovamente l'interruttore per 3 secondi. Sarà ripristinato il colore rosso (prima impostazione della modalità normale).
4. Le modalità di illuminazione possono anche essere attivate con un gesto della mano.
   - Il movimento della mano davanti alla lampada può cambiare la modalità della lampada. La distanza effettiva tra la parte anteriore della lampada frontale e la propria mano è circa 8 cm. (Fig. 3)
   - La sensibilità di questa modalità sarà ridotta quando si indossano i guanti.

FUNZIONAMENTO DEL BATTERYLOCK ™

Questa lampada dispone di un sistema di blocco della batteria, che interrompe il consumo della batteria dal dispositivo quando è bloccato. Ruotare la lampada frontale verso la posizione di blocco quando non è in uso.

1. Per attivare il blocco della batteria, tirare il corpo anteriore e posteriore fino a visualizzare completamente la zona rossa. La lampada frontale non funziona quando è in posizione di blocco. (Fig. 4)
2. Per accendere la lampada frontale spingere il corpo anteriore e posteriore fino nascondere completamente la zona rossa. La lampada frontale sarà sbloccata e in grado di funzionare normalmente. (Fig. 4)

INFORMAZIONI IMPORTANTI

1. Il tempo di funzionamento di questa lampada dipende dall'uso continuo o occasionale della stessa. Il funzionamento intermittente ne prolunga l'autonomia. Autonomia, distanza e potenza di illuminazione: vedere la confezione. I test di misurazione dell'autonomia, della distanza e della potenza di illuminazione sono stati condotti con delle pile nuove/pile ricaricabili caricate al massimo.
2. I diodi elettroluminescenti LED non necessitano mai di sostituzione.
3. Non lasciare le batterie scariche nella lampada per un lungo periodo di tempo perché ciò potrebbe danneggiare in modo permanente la lampada.
4. Per pulire l'esterno della lampada, utilizzare soltanto un panno umido e un detergente delicato. Evitare quantità eccessive di acqua e detergenti aggressivi che potrebbero danneggiare la lampada.

RACCOMANDAZIONI RELATIVE ALLE PILE

Ce Questo simbolo, figurante sulle pile, indica che, una volta scariche, le pile vano tolte dall'apparecchio e riciclate o correttamente eliminate. Le pile non vanno gettate nelle immondizie, ma vanno portate ad un apposito punto di raccolta (discarica…). Informatevi presso le competenti autorità locali. Le pile non vanno gettate nella natura né bruciate: la presenza, nelle pile usate, di alcune sostanze tossiche (Hg, Pb, Cd, Zn, Ni) puo' essere pericolosa per l'ambiente e per la salute umana.

RACCOMANDAZIONI RELATIVE AGLI SCARTI ELETTRICI ED ELETTRONICI

Il simbolo con la pattumiera sbarrata indica che l'apparecchio è sottoposto a raccolta differerenziata. Al termine del ciclo di vita, l'apparecchio va correttamente eliminato. L'apparecchio non va gettato nei rifiuti sottoposti a raccolta non differenziata. La raccolta differenziata favorisce il recupero, il ricicalggio o le altre forme di rivalorizzazione dei materiali riciclabili contenuti in tali rifiuti. Depositare l'apparecchio presso un centro di valorizzazione dei rifiuti appositamente previsto (discarica per rifiuti riciclabili). Chiedete informazioni in comune. Non gettare nella natura, non bruciare: la presenza di alcune sostanze pericolose dentro le apparecchiature elettriche puo' nuocere all'ambiente e avere potenziali effetti sulla salute umana.

ES

INSTRUCCIONES DE USO

ATENCIÓN: LEER CUIDADOSAMENTE EL MANUAL ANTES DE SU UTILIZACIÓN. Conserve estas instrucciones de empleo siempre en un lugar seguro con el fin de poderlas consultar cuando sea necesario.

INSTRUCCIONES DE SEGURIDAD IMPORTANTES

ADVERTENCIA: Para reducir el riesgo de lesiones, el usuario debe leer el instructivo.

1. Lea todas las instrucciones antes de usar el aparato.
2. Para reducir el riesgo de lesiones, se requiere una supervisión atenta al usar un aparato cerca de niños.
3. Use solamente accesorios recomendados o vendidos por el fabricante.
4. Use únicamente el cable de carga provisto por el fabricante.
5. El cable de carga está diseñado únicamente para uso doméstico en interiores. NO USE EL CABLE DE CARGA AL AIRE LIBRE.
6. Para reducir el riesgo de descarga eléctrica, use el cable de carga en un lugar seco. No lo coloque en agua u otros líquidos. No coloque ni guarde el aparato donde pueda caer en una bañera o lavabo.
7. Deseche la pila conforme a las instrucciones.
8. La linterna no debe usarse si tiene daños visibles.
9. No aplastar.
10. No exponer a fuego ni a temperaturas superiores a 100°C.
11. La temperatura recomendada para la carga es de 0 a 32°C.
12. Este aparato puede ser usado por niños a partir de los 8 años y por personas con sus capacidades físicas, sensoriales o mentales reducidas o sin la experiencia y el conocimiento necesarios, si están bajo supervisión o han recibido instrucciones sobre el uso seguro del aparato y entienden los riesgos que entraña. La limpieza y el mantenimiento del usuario no deben ser realizados por niños sin supervisión.
13. Si el cable eléctrico está dañado, debe ser sustituido por un cable especial o un ensamblaje disponible con el fabricante o su agente de servicios.

GUARDE ESTAS INSTRUCCIONES

PARA CARGAR LA BATERÍA

Lea todas las instrucciones antes de usar el aparato y guárdelas como referencia futura.
Conecte el extremo pequeño del cable USB al puerto de carga de la lámpara de cabeza (Fig. 1) y el extremo grande a cualquier toma USB homologada para 0.5A o más. La lámpara de cabeza se cargará a razón de 5V/500mA.

- Un LED indicador rojo significa que la pila se está cargando.
- Un LED indicador verde significa que la pila está totalmente cargada.
- El tiempo para obtener una carga completa es de unas 6 horas.

Nota:

- La linterna debe estar en la modalidad desbloqueada para que pueda cargarse. La lámpara de cabeza no se cargará si las pilas están bloqueadas.
- La linterna de cabeza no funciona mientras se carga.

EXTRACCIÓN DE LA PILA

1. Con un destornillador, quite los 2 tornillos del cuerpo trasero; luego, tire de los cuerpos delantero y trasero para separarlos. (Fig. 5)
2. Extraiga a mano del cuerpo trasero la pila con conector.
3. Separe a mano la pila del conector.
4. Coloque la pila en una bolsa de plástico pequeña.
5. Recicle y deseche adecuadamente las pilas y los restos de la linterna de cabeza. **No aplique energía eléctrica a la unidad después de extraer la pila o si la estructura no está intacta.**

PARA USAR LA LÁMPARA DE CABEZA

1. Para cambiar de modalidad o apagar la lámpara de cabeza, presione en interruptor de la parte superior hasta llegar a la modalidad deseada. (Fig. 2)
2. Si la luz ha estado encendida en cualquier modalidad durante más de 5 segundos, la siguiente vez que presione el interruptor se apagará la luz.
3. En cualquier modalidad, mantenga presionado el interruptor durante 3 segundos para cambiar a la modalidad de detección de distancia.
   - La modalidad de detección de distancia automáticamente comenzará a utilizar los LED de luz enfocada y extendida. Luego, se ajustará según el control de distancia.
   - Para salir de la modalidad de detección de distancia, vuelva a presionar el interruptor durante 3 segundos. Con esto regresará a rojo (primera modalidad normal).
4. Las modalidades de luz también pueden cambiarse con ademanes de las manos.
   - El movimiento de la mano frente a la luz puede cambiar la modalidad de luz. La distancia efectiva entre el frente de la lámpara de cabeza y la mano es de unas 8 cm. (Fig. 3)
   - La sensibilidad de esta modalidad se reducirá al usar guantes.

CÓMO UTILIZAR BATTERYLOCK™

Esta linterna tiene una estructura de bloqueo de pilas que evita la descarga de las pilas cuando el dispositivo está bloqueado. Gire la lámpara de cabeza a la posición bloqueada cuando no la use.

1. Para activar el bloqueo de pilas, tire del cuerpo delantero y del cuerpo trasero en sentidos opuestos hasta que aparezca toda el área roja. La lámpara de cabeza luz no funcionará al estar en la posición bloqueada. (Fig. 4)
2. Para operar la lámpara de cabeza, empuje el cuerpo trasero hacia el cuerpo delantero hasta que el área roja quede totalmente oculta. La lámpara de cabeza quedará desbloqueada y funcionará normalmente. (Fig. 4)

INFORMACIONES ESENCIALES

1. El tiempo de funcionamiento de esta luz depende de si se usa de forma continuada o intermitente. El funcionamiento intermitente prolonga la autonomía. Autonomía, distancia y potencia de alumbrado: ver el embalaje. Las pruebas de medida de autonomía, distancia y potencia de alumbrado, han sido realizadas con pilas nuevas / pilas recargables cargadas al máximo.
2. No hay que cambiar nunca los diodos electro luminescentes LED.
3. No deje las pilas descargadas en la linterna durante un largo periodo de tiempo, ya que eso podría dañar la linterna de forma permanente.
4. Para limpiar la parte externa de la linterna, use solo un paño húmedo un líquido lavavajillas suave. Evite el exceso de agua y los limpiadores fuertes, que podrían dañar la linterna.

RECOMENDACIÓN PILAS

Este símbolo que se encuentra en las pilas significa que al finalizar su vida útil, hay que retirar las pilas tienen del aparato y reciclarlas o desecharlas correctamente. No se debe tirar pilas en una papelera ordinaria, sino que hay que llevarlas a un punto de recogida (punto limpio…). Infórmese en las autoridades locales. No tire en la naturaleza, no incinere: la presencia de determinadas sustancias (Hg, Pb, Cd, Zn, Ni) en las pilas usadas puede ser peligroso para el medio ambiente y la salud humana.

DESECHOS ELÉCTRICOS Y ELECTRÓNICOS

Este símbolo significa que este aparato es objeto de una colecta selectiva. Al término de su vida útil, el aparato se debe desechar correctamente. El aparato no se debe poner con los desechos municipales no clasificados. La colecta selectiva de estos desechos favorecerá la reutilización, el reciclaje u otras formas de valorización de los materiales reciclables contenidos en estos desechos. Colocar el aparato en un centro de valorización de los desechos especialmente previsto para este efecto (centro de desechos). Infórmese ante las autoridades locales. No desechar en la naturaleza, no incinerar: la presencia de algunas substancias peligrosas en los equipos eléctricos y electrónicos puede ser dañina para el medio ambiente y tener efectos potenciales sobre la salud humana.

PT

INSTRUÇÕES DE USO

ATENÇÃO: LER CUIDADOSAMENTE O MANUAL ANTES DA UTILIZAÇÃO. Conserve estas instruções em permanência em local seguro, para consulta em caso de necessidade.

INSTRUÇÕES DE SEGURANÇA IMPORTANTES

AVISO: Para reduzir o risco de lesão, o utilizador deve ler o manual de instruções.

1. Leia todas as instruções antes de utilizar o dispositivo.
2. Para reduzir o risco de lesão, é necessária uma supervisão restrita quando o dispositivo é utilizado ao pé de crianças.
3. Utilize apenas acessórios recomendados ou comercializados pelo fabricante.
4. Utilize apenas o cabo de carregamento fornecido pelo fabricante para recarregar.
5. O cabo de carregamento é destinado ao carregamento no interior/apenas de utilização doméstica. NÃO UTILIZE O CABO DE CARREGAMENTO NO EXTERIOR.
6. Para reduzir o rico de choque elétrico, utilize o cabo de carregamento numa local seco. Não o coloque na água ou noutro liquido.

Não coloque ou guarde o dispositivo onde o mesmo possa cair ou ser puxado para uma banheira ou lavatório.
7. Elimine as baterias de acordo com as instruções.
8. Não o utilize se existem danos visíveis na luz.
9. Não o triture.
10. Não o exponha ao fogo ou a temperaturas a cima de 100°C.
11. As temperaturas de carga recomendados variam entre os 0°C – 32°C.
12. Este dispositivo pode ser utilizado por crianças com 8 anos de idade ou mais e por pessoas com limitações físicas, sensoriais ou capacidades mentais ou com falta de experiência ou de conhecimento se receberem supervisão ou instruções relativas à utilização do dispositivo de forma segura e compreendem os perigos envolvidos. Limpeza e manutenção do utilizador não deve ser feita por crianças sem supervisão.
13. Se o cabo de alimentação estiver danificado, deve ser substituído por um cabo especial ou outro disponível no fabricante ou no seu agente de serviço.

GUARDE ESTAS INSTRUÇÕES

PARA CARREGAR A BATERIA

Leia cuidadosamente todas as instruções antes de utilizar e guarde-as para consulta futura.
Ligue a extremidade pequena do fio USB à porta de carga do farol (Fig. 1) e a extremidade maior em qualquer tomada USB com uma taxa de 0,5A ou superior. O farol carregará a uma intensidade de carregamento de 5V/500mA.

- O indicator LED vermelho significa que a bateria está a carregar.
- O indicator LED verde significa que a bateria está totalmente carregada.
- O tempo de carregamento é de aproximadamente 12 horas para carregamento total.

Nota:

- A iluminação deve encontrar-se no modo desbloqueado para carregar. O farol não carregará se as pilhas estiverem bloqueadas.
- O farol não funcionará durante o carregamento.

REMOVER A BATERIA

1. Remova os 2 parafusos da parte traseira com uma chave de fendas, depois abra as partes traseira e frontal puxando-as. (Fig. 5)
2. Retire a bateria que liga com as tampas da bateria da parte traseira com as mãos.
3. Retire a bateria do conector com as mãos.
4. Coloque a bateria num pequeno saco de plástico.
5. Recicle ou elimine a bateria e o que resta do farol de forma adequada. **Não aplique energia elétrica na unidade uma vez que retire a bateria ou quando o compartimento não se encontra intacto.**

PARA FUNCIONAR COM O FAROL

1. Para alternar entre os modos ou para desligar o farol, pressione o botão no topo até alcançar o modo pretendido. (Fig. 2)
2. Se a iluminação estiver em qualquer modo por mais de 5 segundos, a próxima vez que pressionar vai desligar a luz.
3. Em qualquer modo, prima o botão durante 3 segundos para mudar para o modo de deteção de distância.
   - O modo de deteção de distância irá automaticamente utilizar quer a base quer a área dos LEDs. O mesmo irá então ajustar-se com base no controlo de distância.
   - Para sair do modo de deteção de distância, prima o botão durante 3 segundos novamente. Isto irá fazê-lo retornar para o vermelho (primeira configuração do modo normal).
4. Os modos de iluminação podem também ser alterados com movimento de mão.
   - O movimento de mão na frente da luz pode alterar o modo de iluminação. A distância efetiva entre a frente fo farol e a sua mão é de cerca de 8 cm. (Fig. 3)
   - A sensibilidades deste modo será reduzida se utilizar luvas.

PARA FUNCIONAR COM A BATTERYLOCK™

Esta luz tem a estrutura de fecho das baterias, que para a perda de energia das baterias a partir do dispositivo quando fechado. Rode o farol para a posição fechado quando não está a utilizar.

1. Para inserir o bloqueio da bateria, puxe a parte frontal e traseira até que a área vermelha seja totalmente mostrada. O farol não funciona quando está na posição fechado. (Fig. 4)
2. Para fazer funcionar o farol, empurre a parte frontal e traseira até ser totalmente tapada toda a área vermelha. O farol será desbloqueado e pode funcionar como normal. (Fig. 4)

INFORMAÇÕES ESSENCIAIS

1. O tempo de funcionamento para esta lâmpada depende do facto de estar a funcionar continuamente ou de forma intermitente. O funcionamento intermitente prolonga a autonomia. Autonomia, distância e potência de iluminação: consultar a embalagem. Os testes de medição da autonomia, de distância e potência de iluminação, foram efectuados com pilhas novas/pilhas recarregáveis totalmente carregadas.
2. Os díodos electroluminescentes LED nunca precisam de serem substituídos.
3. Não deixe as pilhas descarregadas na lâmpada por um longo periodo de tempo, pois isso pode danificar a iluminação de forma permanente.
4. Para limpar a parte exterior da lâmpada, utilize apenas um pano húmido e um detergente liquido suave. Evite água em excesso e produtos de limpeza agressivos que possam danificar a lâmpada.

RECOMENDAÇÕES SOBRE AS PILHAS

Este símbolo que se encontra nas pilhas significa que no fim da respectiva vida útil, as pilhas devem ser retiradas do aparelho e recicladas ou correctamente eliminadas. As pilhas nunca devem ser deitadas fora juntamente com o lixo doméstico, mas devem ser entregues num ponto de recolha (pilhão…). Informe-se junto das autoridades locais. Não deitar para a natureza, não incinerar: a presença de determinadas substâncias (Hg, Pb, Cd, Zn, Ni) nas pilhas gastas pode ser perigoso para o meio-ambiente e a saúde humana.

RESÍDUOS ELÉCTRICOS E ELECTRÓNICOS

Este símbolo significa que este aparelho é objecto de uma recolha selectiva. No final da sua vida útil, o aparelho deve ser colocado no lixo correctamente. O aparelho não se deve colocar no lixo municipais não separado. A recolha selectiva destes resíduos favorecerá a reutilização, a reciclagem ou outras formas de valorização dos materiais recicláveis contidos nestes resíduos. Colocar o aparelho num centro de valorização dos resíduos especialmente criado para o efeito (Ecoponto). Informe-se junto das autoridades locais. Não deixar ao ar livre, não incinerar: a presença de algumas substâncias perigosas nos equipamentos eléctricos e electrónicos pode ser prejudicial para o meio ambiente e ter efeitos potenciais sobre a saúde humana.

CZ

NÁVOD K POUŽITÍ

POZOR: PŘED POUŽITÍM SI PEČLIVĚ PROČTĚTE NÁVOD. Ponechte si tento Návod k použití na dosah, abyste se k němu mohli v případě potřeby kdykoliv vrátit.

DŮLEŽITÉ BEZPEČNOSTNÍ POKYNY

VAROVÁNÍ: Ke snížení rizika poranění si uživatel musí přečíst návod k obsluze.

1. Před použitím zařízení si přečtěte všechny pokyny.
2. Ke snížení rizika poranění se vyžaduje řádný dozor při použití zařízení poblíž dětí.
3. Používejte pouze doplňky doporučené či prodávané výrobcem.
4. K dobíjení používejte pouze nabíjecí kabel dodávaný výrobcem.
5. Nabíjecí kabel je určen pouze pro použití v domácnosti a uvnitř. NABÍJECÍ KABEL NEPOUŽÍVEJTE VENKU.
6. Ke snížení rizika elektrického šoku nabíjecí kabel používejte na suchém místě. Nevkládejte do vody či jiných kapalin. Zařízení nedávejte na místa, kdy by mohlo spadnout do dřezu, vany či umyvadla.
7. Baterie likvidujte v souladu s pokyny.
8. Nepoužívejte v případě viditelného poškození světla.
9. Nevystavujte nárazům.
10. Nevystavujte ohni či teplotám nad 100°C.
11. Doporučené teplota pro nabíjení je 0°C – 32°C.
12. Děti od 8 let, osoby se sníženými tělesnými, smyslovými či psychickými schopnostmi či osoby bez zkušeností a znalostí mohou toto zařízení používat pouze v případě, že jsou pod dozorem či obdržely pokyny týkající se bezpečného použití a rozumí příslušným rizikům. Děti bez dozoru nesmí zařízení čistit či provádět jeho údržbu.
13. Jestliže je nabíjecí kabel poškozen, musí být nahrazen speciálním kabelem či zařízením od výrobce či jeho servisních služeb.

TYTO POKYNY USCHOVEJTE

NABÍJENÍ BATERIE

Před použitím si pozorně přečtěte všechny pokyny uložte je pro případ, že je budete potřebovat později.
Malý konec kabelu USB připojte do nabíjecího vstupu čelního světla (obr. 1) a větší konec do adaptéru či jakéhokoli USB výstupu na 0,5 A či více. Čelní svítilna se bude nabíjet při 5V/500mA.

- Červená kontrolka znamená, že baterie se nabíjí.
- Zelená kontrolka znamená, že baterie je plně nabitá.
- Plné nabití trvá asi 6 hodin.

Poznámka:

- Pro nabíjení musí být svítilna v odemčeném režimu. Jestliže jsou baterie zamčené, čelní svítilna se nebude nabíjet.
- Čelní svítilna nebude fungovat během nabíjení.

VYNDÁNÍ BATERIE

1. Ze zadní části vyndejte 2 šrouby s pomocí šroubováku, pak zatažením otevřete přední a zadní část. (obr. 5)
2. Rukou vyjměte baterii, která spojuje kryty baterie se zadní částí.
3. Baterii rukou vyndejte z konektoru.
4. Baterii vložte do malého plastového sáčku.
5. Baterie a zbytky čelní svítilny řádně recyklujte a likvidujte. **Po vyndání baterie a při porušení krabičky jednotku nevystavujte elektrickému proudu.**

K PROVOZU ČELNÍ SVÍTILNY

1. K přepínání mezi zapnutou a vypnutou čelní svítilnou stiskněte tlačítko v horní části, až se dostanete do požadovaného režimu. (obr. 2)
2. Jestliže je světlo v jakémkoli režimu déle než 5 sekund, další stisk ho vypne.
3. Ve kterémkoliv režimu po dobu 3 sekund podržte spínač ke změně na režim detekce vzdálenosti.
   - Režim detekce vzdálenosti přejde automaticky na bodová i plošná světla. Pak se upraví podle ovladače vzdálenosti.
   - K výstupu z režimu detekce vzdálenosti znovu podržte spínač po dobu 3 sekund. Vrátí se na červenou (první nastavení normálního režimu).
4. Režimy světla lze přepínat gesty rukou.
   - Pohyb rukou před světlem může přepínat režim světla. Účinná vzdálenost mezi přední stranou světla a vaší rukou je asi 8 cm. (obr. 3)
   - Citlivost tohoto režimu se sníží při nošení rukavic.

FUNKCE BATTERYLOCK™

Světlo má funkci uzamčení baterie, což brání vybíjení baterie, když je uzamčená. Když se svítilna nepoužívá, nastavte ji na uzamčenou polohu.

1. K aktivaci zámku baterie zatáhněte přední a zadní část, až se plně zobrazí červená plocha. Čelní svítilna nebude fungovat v uzamčené poloze. (obr. 4)
2. K provozu čelního světla zatlačte přední a zadní část, až se plně schová červená plocha. Čelní svítilna se odemkne a bude normálně fungovat. (obr. 4)

ZÁKLADNÍ INFORMACE

1. Provozní doba pro tuto svítilnu závisí na tom, zda svítí stále či přerušovaně. Přerušovaná funkce zajistí delší životnost. Délka funkčnosti, vzdálenost a výkon osvětlení: viz obal. Testy měření délky provozu, vzdálenosti a výkonu osvětlení byly prováděny s novými bateriemi / plně nabitými dobíjecími bateriemi.
2. Elektroluminiscenční diody LED nemusí být nikdy vyměněny.
3. Vybité baterie nenechávejte delší dobu ve svítilně, protože by to mohlo vést k jejímu trvalému poškození.
4. K vyčistění venku svítilny použijte mokrý hadr a přípravek na mytí nádobí. Vyvarujte se použití nadměrného množství vody a silných čistících přípravků, které ji mohou poškodit.

DOPORUČENÍ PRO POUŽITÍ BATERIÍ

Tento symbol nacházející se na bateriích znamená, že na konci jejich životnosti musí být baterie vyjmuty z přístroje a recyklovány nebo umístěny do příslušného tříděného odpadu. Baterie nesmí být vyhazovány do popelnice pro běžný odpad, ale musí být zaneseny na sběrné místo (skládku atd.). O možnostech likvidace se informujte u místních institucí. Nevyhazujte do přírody, nespalujte: určité látky (Hg, Pb, Cd, Zn, Ni) v použitých bateriích mohou být nebezpečné pro životní prostředí a pro lidské zdraví.

ELEKTRICKÝ A ELEKTRONICKÝ ODPAD

Tento symbol znamená, že tento přístroj patří do tříděného odpadu. Když doslouží, má s ním být správně naloženo, nepatří do směsného obecního odpadu. Třídění odpadu umožňuje jeho další využití, recyklaci nebo jiné zhodnocení recyklovatelných materiálů v něm obsažených. Přístroj odevzdejte do specializovaného sběrného centra (sběrného dvora). Potřebné informace zjistíte na místních úřadech. Nevyhazujte odpad do přírody, ani ho nepalte, elektrické a elektronické přístroje obsahují nebezpečné látky, které mohou být škodlivé pro životní prostředí a negativně působit na lidské zdraví.

SK

NÁVOD NA POUŽITIE

UPOZORNENIE: PRED POUŽITÍM SI DÔKLADNE PREČÍTAJTE NÁVOD NA POUŽITIE. Odložte si ho na bezpečné miesto, aby ste sa doň mohli v prípade potreby pozrieť.

DÔLEŽITÉ BEZPEČNOSTNÉ POKYNY

VAROVANIE: Aby ste znížili riziko poranenia, je potrebné si prečítať návod na použitie.

1. Pred použitím spotrebiča si prečítajte pokyny.
2. Aby ste znížili riziko poranenia, v prípade použitia spotrebiča v blízkosti detí dávajte pozor.
3. Používajte len nástavce doporučené alebo predávané výrobcom.
4. Na nabíjanie použite iba nabíjací kábel dodávaný výrobcom.
5. Nabíjací kábel slúži iba na použitie vo vnútri/v domácnosti. KÁBEL NEPOUŽÍVAJTE VONKU.
6. Aby ste znížili riziko úrazu elektrickým prúdom, používajte nabíjací kábel v suchom prostredí. Nedávajte ho do vody ani inej kvapaliny. Spotrebiče nedávajte na miesta ani ho neskladujte tam, kde by mohol spadnúť do umývadla alebo vane.
7. Batérie zlikvidujte v súlade s pokynmi.
8. Nepoužívajte v prípade, že spozorujete poškodenie svetla.
9. Nedrvte.
10. Nevystavujte ohňu alebo teplotám vyšším ako 100 ° C.
11. Odporúčané teploty nabíjanie sú v rozmedzí 0 ° C - 32 ° C.
12. Tento spotrebič nesmú používať deti staršie ako 8 rokov a osoby so zníženými fyzickými, senzorickými alebo duševnými schopnosťami alebo bez dostatočných skúseností a znalostí ak je zaistený dozor alebo sú im odovzdané pokyny týkajúce sa bezpečného použitia spotrebiča a porozumenie konkrétnym nebezpečenstvom. Čistenie a údržbu by nemali vykonávať deti bez dozoru.
13. Ak je napájací kábel poškodený, je potrebné ho vymeniť za špeciálny kábel alebo zostavu, ktorá je k dispozícii u výrobcu alebo v ich servisoch.

USCHOVAJTE TIETO POKYNY

PRE NABÍJANIE BATÉRIE

Pred použitím si pozorne prečítajte všetky pokyny na uschovajte ich pre budúce použitie.
Malý koniec USB kábla zapojte do nabíjacieho portu svetla (obr. 1) a väčší koniec do ľubovoľného USB vstupu, 0,5A alebo vyššieho. Čelovka sa nabíja v nabíjacom pomere 5 V/500 mA.

- Červená kontrolka LED znamená, že sa batéria nabíja.
- Zelená kontrolka LED znamená, že je batéria plne nabitá.
- Plné nabitie trvá zhruba 6 hodín.

Poznámka:

- Pri nabíjaní musí byť svetlo v zamknutom režime. Ak sú batérie zamknuté, čelovka sa nenabije.
- Počas nabíjania čelovka nefunguje.

VYBRATIE BATÉRIE

1. Pomocou skrutkovača odstráňte 2 skrutky zo zadnej časti, potom zadná a predná časť ťahom otvorte. (obr. 5)
2. Rukou vyberte batériu, ktorá je zapojená do zadnej časti.
3. Batériu odpojte od konektora.
4. Batériu dajte do malého plastového vrecka.
5. Batériu a zvyšky čelovky primerane zrecyklujte alebo zlikvidujte. **Zariadenie nezapoujte kým nebude batérie vytiahnutá alebo ak nie je kryt celistvý.**

OBSLUHA ČELOVKY

1. Na prechádzanie medzi jednotlivými režimami alebona vypnutie čelovky stlačte tlačidlo navrchu, kým neprejdete do želaného režimu. (obr. 2)
2. Ak je lucerna zapnutá v ľubovoľnom režime dlhšie ako 5 sekúnd, ďalšie stlačenie svetlo vypne.
3. V ktoromkoľvek režime pridržte spínač na 3 sekundy a zmeňte režim detekcie vzdialenosti.
   - Režim detekcie vzdialenosti sa automaticky spustí, s využitím ako bodového, tak plošného svetla LED. Potom sa vykoná nastavenia v závislosti na kontrole vzdialenosti.
   - Režim detekcie vzdialenosti ukončíte opakovaným stlačením spínača po dobu 3 sekúnd. Vráti sa do červeného režimu (prvá normálna nastavenie režimu).
4. Svetelné režimy možno tiež prepínať gestami.
   - Pohyb ruky v prednej časti svetla dokáže zmeniť režim. Účinná vzdialenosť medzi prednou časťou svetla a vašej rúk je približne 8 cm. (obr. 3)
   - Citlivosť tohto režimu sa zníži pri nosení rukavíc.

OBSLUHA BATTERY LOCK ™

Toto svetlo má štruktúru zámku, ktorý pri zapnutí zastaví vytekanie batérie zo zariadenia. Ak čelovku nepoužívate, prepnite ju do zamknutej polohy.

1. Aby ste uvoľnili zámok batérie, zatlačte na prednú a zadnú časť kým sa úplne nezobrazí červená plocha. V uzamknutej polohe čelovka nefunguje. (obr. 4)
2. Ak chcete svetlo zapnúť, stlačte prednú a zadnú časť kým sa červená plocha úplne nezakryje. Čelovka sa odomkne a začne normálne fungovať. (obr. 4)

ČO BY STE MALI VEDIEŤ

1. Prevádzkový čas čelovky závisí od toho, či ju používate nepretržite alebo s prestávkami. Použitie s prestávkami predlžuje použiteľnosť súpravy batérií. Prevádzkový čas, vzdialenosť svetelného lúča a svetelný výkon vo zvýšenej polohe: pozrite si balenie. Všetky testy týkajúce sa prevádzkového času, vzdialenosti svetelného lúča a svetelný výkon sa vykonávajú s novými batériami alebo úplne nabitými batériami/zariadením na akumulovanie energie.
2. Svetlá LED sa nikdy nemusia meniť.
3. Vybité batérie nenechávajte v lampe dlho, mohli by ju trvalo poškodiť.
4. Na čistenie vonkajšie povrchu lampy použite vlhkú handričku a jemný mydlový roztok. Vyhnite sa použitiu nadmerného množstva vody a silného čistiaceho prostriedku, čo by lampu mohlo poškodiť.

ODPORÚČANIA TÝKAJÚCE SA BATÉRIÍ

Tento symbol sa nachádza na batériách a znamená, že keď ich už nemožno použiť, je potrebné ich vybrať zo zariadenia a recyklovať alebo náležite zlikvidovať. Batérie sa nemajú vyhadzovať spolu s bežným odpadom. Je potrebné zobrať ich na zberné miesto (miesta spätného odberu atď.). Požiadajte miestne úrady o informácie. Nevyhadzujte ich von a nespaľujte ich: prítomnosť niektorých prvkov (Hg, Pb, Cd, Zn, Ni) v použitých batériách môžu byť nebezpečné pre životné prostredie a zdravie človeka.

ODPORÚČANIA TÝKAJÚCE SA ELEKTRICKÉHO A ELEKTRONICKÉHO ODPADU

Symbol preškrtnutého smetného koša znamená, že vybavenie podlieha požiadavkám na triedenie odpadu. Na konci jeho životnosti je potrebné ho náležite vyhodiť. Nemá sa odhadzovať spolu s netriedeným odpadom z domácností. Triedenie odpadu podporuje opätovné použitie a všetky formy recyklácie recyklovateľných materiálov v tomto odpade. Zoberte odpad do recyklačného strediska, ktoré je určené špeciálne na tento účel (tip). Opýtajte sa naň na miestnom úrade. Nevyhadzujte ho uprostred ničoho, aby ste za „zbavili zodpovednosti.“ Niektoré nebezpečné látky nachádzajúce sa v elektrickom vybavení môžu poškodzovať životné prostredie a môžu mať potenciálne nežiaduce účinky na ľudské zdravie.

SE

BRUKSANVISNING

OBSERVERA: LÄS BRUKSANVISNINGEN NOGGRANT FÖRE ANVÄNDNINGEN. Förvara bruksanvisningen på en säker och lättillgänglig plats för att kunna konsultera den vid behov.

VIKTIGA SÄKERHETSANVISNINGAR

VARNING! Minska risken för personskada genom att läsa bruksanvisningen.

1. Läs anvisningarna innan du använder anordningen.
2. Minska risken för personskada genom att hålla barn under uppsikt när anordningen används.
3. Använd endast tillbehör som rekommenderas eller säljs av tillverkaren.
4. Använd endast medföljande laddningskabel för att ladda anordningen.
5. Laddningskabeln är endast till för inomhus-/hushållsanvändning. ANVÄND INTE LADDNINGSKABELN UTOMHUS.
6. Minska risken för elchock genom att använda laddningskabeln i ett torrt utrymme. Lägg den inte i vatten eller annan vätska. Lägg och förvara inte anordningen där den kan åka ner i badkar eller vask.
7. Kassera batteriet enligt anvisning.
8. Använd inte produkten om lampan skadats.
9. Produkten får inte krossas.
10. Produkten får inte utsättas för brand eller temperatur som överstiger 100°C.
11. Rekommenderad laddningstemperatur är 0°C – 32°C.
12. Anordningen får användas av barn som är minst 8 år gamla och av personer med nedsatt fysisk, sensorisk och mental förmåga, eller som saknar erfarenhet och kunskaper, så länge sådana personer övervakas eller har fått instruktioner om hur anordningen används säkert och de förstår faran. Barn får inte rengöra och underhålla produkten utan övervakning.
13. Skadad sladd måste ersättas av sladd eller enhet från tillverkaren eller dess servicerepresentant.

SPARA BRUKSANVISNINGEN

LADDA BATTERIET SÅ HÄR

Läs hela anvisningen före användning och spara den.
Sätt USB-sladdens lilla ände i pannlampans laddningsport (bild 1) och sladdens stora ände i USB-uttag med minst 0,5 A. Pannlampan laddar 5V/500mA.

- Röd indikator betyder att batteriet laddas.
- Grön indikator betyder att batteriet är fulladdat.
- Det tar cirka 6 timmar för att ladda batteriet helt.

OBS!

- Lampan måste stå i olåst läge för att laddas. Pannlampan laddas inte med låsta batterierna.
- Pannlampan fungerar inte under laddning.

AVLÄGSNA BATTERIET SÅ HÄR

1. Lossa de 2 skruvarna på den bakre delen och öppna de bakre och främre delarna genom att dra i dem. (bild 5)
2. Ta ut batteriet som sitter i batteriskydden från bakre delen för hand.
3. Lossa batteriet från kopplingen för hand.
4. Lägg batteriet i en liten plastpåse.
5. Återvinn eller kassera batteriet och det som är kvar av pannlampan. **Strömsätt inte enheten med batteriet borttaget, eller om höljet är skadat.**

ANVÄNDA PANNLAMPAN SÅ HÄR

1. Byt läge eller slå av pannlampan genom att trycka på knappen. (bild 2)
2. Om lyktan varit på i ett läge i mer än 5 sekunder slås den av vid nästa tryckning.
3. I valfritt läge, håll knappen intryckt i 3 sekunder för att byta till avståndsdetektering.
   - Avståndsdetekteringsläget går automatiskt till både strålkastar- och områdes-LED. Därefter justeras det utifrån avståndskontrollen.
   - För att går ur avståndsdetekteringsläget håll knappen intryckt i 3 sekunder igen. Den återgår till rött (första normallägesinställningen).
4. Ljuslägena kan också ändras genom handrörelse.
   - Ändra ljusläget genom en handrörelse på lampans framsida. Det faktiska avståndet mellan pannlampan och handen är cirka 8 cm. (bild 3)
   - Känsligheten i det här läget minskas när man har på sig handskar.

ANVÄND BATTERYLOCK™ SÅ HÄR

Lampan har batterilås, som gör att batteriet inte tar slut. Lås pannlampan när den inte används.

1. Sätt i batterilåset genom att dra i främre och bakre body så att det röda syns helt. Pannlampan går inte i låst läge. (bild 4)
2. Slå på pannlampan genom att trycka på främre och bakre delen så att det röda döljs helt. Pannlampan låses upp och kan användas. (bild 4)

VIKTIG INFORMATION

1. Pannlampans körtid beror på om den körs hela tiden eller bara ibland. Du förlänger livslängden om du emellanåt sätter på och stänger av lampan. Lampans livslängd, sträcka och lyskraft: Se förpackningen. Tester för att mäta lampans livslängd, sträcka och lyskraft har genomförts med nya batterier / fulladdade laddningsbara batterier.
2. De elektroluminiscerande lysdioderna LED behöver aldrig bytas ut.
3. Låt inte förbrukade batterier sitta kvar för länge. Lampan kan skadas permanent.
4. Rengör lampans utsida bara med en fuktig trasa och milt diskmedel. Ta inte för mycket vatten och starkt rengöringsmedel. Lampan kan skadas.

RÅD OM BATTERIERNA

Den här symbolen som finns på batterierna, innebär att när batteriernas livslängd är slut, ska de tas ut ur apparaten och därefter återvinnas eller bortskaffas på rätt sätt. Batterierna får inte kastas bort tillsammans med vanliga hushållssopor utan ska lämnas in på ett särskilt insamlingsställe (avfallssorteringsenhet). Följ de lokala myndigheternas bestämmelser. Kasta inte batterierna ute i naturen eller in i en eld: närvaron av vissa ämnen (Hg, Pb, Cd, Zn, Ni) i de använda batterierna kan vara farliga för miljön och människors hälsa.

ELEKTRISKT OCH ELEKTRONISKT AVFALL

Denna symbol betyder att apparaten omfattas av selektiv avfallssortering. Efter avslutad livslängd ska apparaten skaffas bort på lämpligt sätt. Apparaten får inte läggas tillsammans med osorterat hushållsavfall. Selektiv avfallssortering gynnar återanvändning, återvinning och andra former av återbruk av återvinningsbara ämnen som ingår i detta avfall. Lämna in apparaten på en återvinningscentral avsedd för detta ändamål (sopstation). Rådfråga lokala myndigheter. Får inte kastas i naturen, får inte förbrännas: förekomsten av vissa farliga ämnen i el- och elektronikutrustningen kan vara farlig för miljön och ha potentialla inverkningar på människans hälsa.

NO

BRUKSANVISNING

OBS: LES BRUKSANVISNINGEN GRUNDIG FØR BRUK. Oppbevar bruksanvisningen på et egnet sted for å kunne ta den frem ved behov.

VIKTIGE SIKKERHETSINSTRUKSJONER

ADVARSEL: For å redusere risikoen for skade må brukeren lese bruksanvisningen.

1. Les alle instruksjonene før du bruker apparatet.
2. For å redusere risikoen for skade må lanternen overvåkes nøye når den brukes i nærheten av barn.
3. Bruk bare festeanordninger som er anbefalt eller solgt av produsenten.
4. Bruk bare ladekabelen som leveres av produsenten til opplading.
5. Ladekabelen er bare ment for bruk innendørs / i hus. IKKE BRUK LADEKABELEN UTENDØRS.
6. For å redusere risikoen for elektrisk støt, skal du bruke ladekabelen på et tørt sted. Ikke legg den i vann eller annen væske. Ikke plasser eller oppbevar apparatet på steder hvor det kan falle eller dras ned i et kar eller en vask.
7. Kast batteriene i henhold til instruksjonene.
8. Må ikke brukes hvis det er synlig skade på lampen.
9. Må ikke klemmes.
10. Må ikke utsettes for brann eller temperaturer over 100 °C.
11. Anbefalt temperatur ved lading er fra 0 °C–32 °C.
12. Dette apparatet kan brukes av barn fra åtte år og oppover og av personer med reduserte fysiske, sensoriske eller mentale evner eller mangel på erfaring og kunnskap, hvis de får tilsyn eller instruksjoner om sikker bruk av apparatet og forstår farene som er involvert. Rengjøring og brukervedlikehold skal ikke utføres av barn uten tilsyn.
13. Hvis strømkabelen er skadd, må den byttes ut med en spesialkabel eller -montasje som er tilgjengelig fra produsenten eller dennes servicerepresentant.

TA VARE PÅ DISSE INSTRUKSJONENE

SLIK LADER DU BATTERIET

Les alle instruksjonene nøye før bruk og ta vare på dem for fremtidig referanse.
Plugg den lille enden av USB-ledningen inn i ladeporten på hodelykten (Fig. 1) og den store enden inn i et hvilket som helst USB-uttak med kapasitet på 0,5 A eller mer. Hodelykten lades ved 5 V / 500 mA ladestrøm.

- En rød indikator-LED betyr at batteriet er i ferd med å lades opp.
- En grønn indikator-LED betyr at batteriet er fullt oppladet.
- Ladetiden er omtrent 6 timer for en fullstendig opplading.

Merk:

- Lampen må være i ulåst modus for å lades opp. Hodelykten lades ikke hvis batteriene er avlåst.
- Hodelykten fungerer ikke under lading.

FJERNING AV BATTERIER

1. Fjern de to skruene fra den bakre kroppen med en skrutrekker og åpne deretter den bakre og fremre kroppen ved å dra. (Fig. 5)
2. Ta ut batteriet som er koblet til batteridekslet fra den bakre kroppen for hånd.
3. Fjern batteriet fra kontakten for hånd.
4. Plasser batteriet i en liten plastpose.
5. Resirkuler eller deponer batteriet og resten av lykten på korrekt måte. **Ikke tilfør elektrisk strøm til enheten når batteriet har blitt fjernet eller når kabinettet ikke er intakt.**

SLIK BRUKES HODELYKTEN

1. Trykk på bryteren på toppen til ønsket modus er nådd for å skifte mellom moduser eller slå hodelykten av. (Fig. 2)
2. Hvis lanternen har vært påslått i én av modusene i mer enn fem sekunder, vil det neste trykket slå lyset av.
3. I hvilken som helst modus kan du holde nede bryteren i tre sekunder for å endre avstandsdeteksjonsmodus.
   - Avstandsdeteksjonsmodusen vil automatisk gå til bruk av både spot og område-LED. Deretter vil den justeres basert på avstandskontrollen.
   - For å gå ut av avstandsdeteksjonsmodus holder du nede bryteren i tre sekunder igjen. Den vil gå tilbake til rød (første normale modusinnstilling).
4. Du kan også skifte mellom lysmodusene med en håndbevegelse.
   - En håndbevegelse på fronten av lampen kan skifte lysmodus. Den effektive avstanden mellom fronten av hodelampen og hånden din skal være omtrent 8 cm. (Fig. 3)
   - Følsomheten til denne modusen svekkes ved bruk av hansker.

SLIK BRUKER DU BATTERYLOCK™

Denne lampen har en batterilåskonstruksjon som hindrer at batteriet tømmes når enheten er låst. Sett hodelykten til låst posisjon når den ikke er i bruk.

1. Trekk i den fremre og bakre kroppen til hele det røde området vises for å aktivere batterilåsen. Hodelykten fungerer ikke når den er i låst posisjon. (Fig. 4)
2. Skyv på den fremre og bakre kroppen til hele det røde området er skjult for å bruke hodelykten. Hodelykten låses opp og kan brukes som normalt. (Fig. 4)

VIKTIGE RÅD

1. Brukstiden for denne lykten avhenger av hvorvidt den brukes kontinuerlig eller periodisk. Blinkende funksjon gir lengre funksjonstid. Funksjonstid, avstand og lysstyrke: Se på emballasjen. Testene som måler funksjonstiden, avstanden og lysstyrke, er utført med nye batterier / fullstendig oppladede batterier.
2. LED-lampene behøver aldri å skiftes ut.
3. Ikke la utladede batterier være i lykten over en lengre periode, da dette kan føre til varig skade på lykten.
4. Bruk bare en fuktig klut og mildt vaskemiddel til å rengjøre utsiden av lykten. Unngå å bruke store mengder vann og sterke vaskemidler, da det kan skade lykten.

BATTERI ANBEFALINGER

Dette symbolet befinner seg på batteriene og viser at når batteriene er utgått, så må de tas ut av apparatet, deretter bli resirkulert eller innleveres. Batteriene må ikke kastes i en vanlig søppelkasse, men må behandles som spesialavfall, eller leveres inn (søppelplass…). Få informasjon hos de lokale myndighetene. Ikke kast de i naturen, ikke brenn de. Brukte batterier inneholder enkelte stoffer (Hg, Pb, Cd, Zn, Ni) som kan være farlige for miljøet og mennesker.

ELEKTRISK OG ELEKTRONISK AVFALL

Dette symbolet betyr at apparatet inngår i systemet for selektiv innsamling. Apparatet skal kasseres på riktig måte når levetiden er over. Det skal ikke kastes sammen med usortert husholdningsavfall. Den selektive innsamlingen av slike apparater fremmer gjenbruk, resirkulering eller andre former for bruk av de resirkulerbare materialene de inneholder. Lever apparatet inn til et senter for avfallsutnyttelse (gjenvinningsstasjon). Forhør deg om dette hos lokale myndigheter. Apparatet må ikke kastes i naturen. må heller ikke brennes: Visse farlige stoffer i de elektriske og elektroniske komponentene kan være skadelige for miljøet og ha negative helsevirkninger.

DK

BETJENINGSVEJLEDNING

NB! LÆS DENNE VEJLEDNING OMHYGGELIGT INDEN BRUG. Denne betjeningsvejledning bør opbevares på et sikkert sted, så den altid er tilgængelig, hvis der bliver brug for den.

VIGTIGE SIKKERHEDSINSTRUKTIONER

ADVARSEL: For at mindske risikoen for personskade, skal brugeren læse brugsanvisningen.

1. Læs alle instruktionerne, før du tager apparatet i brug.
2. For at mindske risikoen for personskader, er det nødvendigt at holde nøje opsyn, når et apparat er i brug i nærheden af børn.
3. Brug kun tilbehør, der anbefales eller sælges af producenten.
4. Brug kun det opladningskabel, der leveres af producenten til at genoplade enheden.
5. Opladningskablet er udelukkende beregnet til indendørs-/husholdningsbrug. OPLADNINGSKABLET MÅ IKKE BRUGES UDENDØRS.
6. For at mindske risikoen for elektrisk stød, brug opladningskablet på et tørt sted. Læg ikke opladningskablet i vand eller anden væske. Apparatet må ikke anbringes eller opbevaret et sted, hvor det kan falde ned i eller blive trukket ind i et badekar eller en håndvask.
7. Bortskaf batteriet i henhold til vejledningen.
8. Må ikke anvendes, hvis der er synlige skader på lampen.
9. Må ikke knuses.
10. Må ikke udsættes for ild eller temperaturer over 100 ° C.
11. De anbefalede opladningstemperaturer ligger i området fra 0 °C - 32 °C.
12. Dette apparat kan bruges af børn i alderen fra 8 år og derover og af personer med nedsatte fysiske, sensoriske eller mentale evner eller manglende erfaring og viden, hvis de er blevet vejledt eller instrueret i brugen af apparatet på en sikker måde og forstår de dertil knyttede farer. Rengøring og vedligeholdelse må ikke foretages af børn uden opsyn.
13. Hvis ledningen er beskadiget, skal den udskiftes med en speciel ledning eller samling, der fås hos producenten eller dennes serviceagent.

GEM DENNE BRUGSVEJLEDNING

SÅDAN OPLADES BATTERIET

Læs alle instruktioner nøje igennem før brug, og gem dem til senere brug.
Sæt den lille ende af USB-ledningen i forlygtens opladningsport (Fig. 1), og den større ende ind i et hvilket som helst USB-udtag, der er bedømt til at være 0.5A eller større. Forlygten oplader med en opladningsfrekvens på 5V / 500mA.

- En rød LED-indikator betyder, at batteriet oplades.
- En grøn LED-indikator LED betyder, at batteriet er fuldt opladet.
- Opladningstiden ved fuld opladning er omtrent 6 timer.

Bemærk:

- Lygten skal være i ulåst tilstand for at kunne oplade. Forlygten kan ikke oplades, hvis batterierne er låst ude.
- Forlygten virker ikke under opladning.

SÅDAN FJERNES BATTERIET

1. Fjern de 2 skruer fra bagsiden med en skruetrækker, og åbn derefter de bageste og forreste dele ved at trække i dem. (Fig. 5)
2. Fjern batteriet, som er forbundet med batteridækslet, fra bagsiden med hænderne.
3. Fjern batteriet fra stikket med hænderne.
4. Læg batteriet i en lille plastikpose.
5. Genbrug og bortskaf batteriet samt resterne af forlygten på korrekt vis. **Der må ikke anvendes elektrisk strøm til enheden, når batteriet er blevet fjernet eller når huset ikke er intakt.**

SÅDAN BETJENES FORLYGTEN

1. Hvis du vil skifte mellem indstillinger eller slukke for forlygten, tryk på knappen øverst på lygten, indtil den ønskede indstilling er nået. (Fig. 2)
2. Hvis lygten har været tændt i en hvilken som helst indstilling i mere end 5 sekunder, slukker det næste tryk for lyset.
3. I alle tilstande, skal du holde kontakten nede i 3 sekunder for at skifte til afstandsdetektionstilstand.
   - Afstandsdetektionstilstand går automatisk over til at bruge både plet- og område-lysdioder. Tilstanden justeres derefter baseret på distancekontrollen.
   - For at forlade afstandsdetektionstilstanden, skal du holde kontakten nede i 3 sekunder igen, hvorefter den atter bliver rød (den første normale indstilling).
4. Det er også muligt at skifte lysindstillinger manuelt.
   - Håndbevægelser ved lygtens forside kan skifte lysindstilling. Den faktiske afstand mellem forlygtens forside og din hånd er omkring 8 cm. (Fig. 3)
   - Følsomheden ved denne indstilling kan mindskes ved at bære handsker.

SÅDAN BETJENES BATTERYLOCK™

Denne lygte er udstyret med en batterilås, som stopper lygtens batteriforbrug, når den er låst. Drej forlygten i låst position, når den ikke er i brug.

1. For at tilkoble batterilåsen, træk i for- og bagdelen, indtil det røde område er helt synligt. Forlygten fungerer ikke, når den er i låst position. (Fig. 4)
2. For at betjene forlygten, skub for- og bagdelen, indtil det røde område er helt skjult. Forlygten låses op og fungerer nu som normalt. (Fig. 4)

VÆSENTLIGE ANVISNINGER

1. Lampens driftstid afhænger af, om den anvendes med eller uden afbrydelser. Den intermitterende drift forlænger autonomien. Se emballagen angående autonomi, belysningsafstand og styrke. Testerne for autonomi, belysningsafstand og styrke er blevet gennemført med nye / genopladelige batterier med maksimal opladning.
2. Lysdioderne skal aldrig udskiftes.
3. Lad ikke afladede batterier blive i lampen i længere tid, da dette kan beskadige lampen.
4. Ved rengøring af lampens yderside, må der kun anvendes en fugtig klud og et mildt opvaskemiddel. Undgå overdrevne mængder vand og stærke rengøringsmidler, der kan beskadige lampen.

ANVISNINGER VEDRØRENDE BATTERIERNE

Dette symbol der er trykt på batterierne, betyder at når de er nedslidt skal de fjernes fra apparatet og derefter genvindes eller bortskaffes på forsvarlig vis. Batterierne må ikke smides ud sammen med almindeligt husholdningsaffald med derimod bringes til et dertil beregnet indsamlingscenter (enhed til affaldssortering). Rådspørg de kommunale myndigheder. Må ikke udledes i miljøet eller brændes: der er visse stoffer (Hg, Pb, Cd, Zn, Ni) i nedslidte batterier der kan være farlige for miljø og for menneskernes sundhed.

ELEKTRISK OG ELEKTRONISK AFFALD

Dette symbol betyder, at dette apparat skal bortskaffes særskilt. Nedslidte apparater skal bortskaffes på korrekt vis. Apparatet må ikke bortskaffes sammen med husholdningsaffald. Særskilt affaldsindsamling fremmer genbrug, genvinding eller andre former for recirkulering af de genanvendelige materialer, der er indeholdt i affaldet. Indlever apparatet på en genbrugsplads, som kan modtage denne type apparater. Kontakt de lokale myndigheder for information herom. Må ikke bortkastes i naturen eller brændes. Der er skadelige stoffer i de elektriske og elektroniske dele, som kan være miljø- og sundhedsskadelige.

FI

KÄYTTÖOHJE

HUOMIO: LUE KÄYTTÖOHJE HUOLELLISESTI ENNEN KÄYTTÖÄ. Säilytä käyttöohje huolellisesti niin, että voit tarvittaessa palata siihen.

TÄRKEITÄ TURVALLISUUSOHJEITA

VAROITUS: Käyttäjän tulee lukea käyttöohje vahinkoriskin vähentämiseksi.

1. Lue kaikki ohjeet ennen laitteen käyttöä.
2. Laitteen käyttöä on valvottava huolellisesti vahinkoriskin vähentämiseksi, kun laitetta käytetään lasten läheisyydessä.
3. Käytä vain valmistajan suosittelemia tai myymiä lisälaitteita.
4. Käytä vain valmistajan toimittamaa latauskaapelia.
5. Latauskaapeli on tarkoitettu vain sisä- ja kotikäyttöön. ÄLÄ KÄYTÄ LATAUSKAAPELIA ULKONA.
6. Käytä latausjohtoa kuivassa paikassa sähköiskun riskin vähentämiseksi. Älä laita veteen tai muuhun nesteeseen. Älä aseta laitetta paikkaan tai säilytä paikassa, josta se voi pudota tai vetää kylpyammeeseen tai altaaseen.
7. Hävitä akku ohjeiden mukaisesti.
8. Älä käytä lyhtyä, jos siinä on näkyvä vaurio.
9. Älä murskaa.
10. Älä altista tulelle tai lämpötilalle, joka on yli 100 °C.
11. Suositeltavat latauslämpötilat vaihtelevat välillä 0–32 °C.
12. Tätä laitetta voivat käyttää 8-vuotiaat tai sitä vanhemmat lapset ja henkilöt, joilla on alentuneet fyysiset, aistinvaraiset tai henkiset ominaisuudet tai joilta puuttuu kokemusta ja tietoa, jos heille on annettu ohjeet ja neuvot laitteen turvallisesta käytöstä ja he ymmärtävät sen käyttöön liittyvät vaarat. Lapset eivät saa puhdistaa ja huoltaa lyhtyä ilman valvontaa.
13. Jos virtajohto on vaurioitunut, se on korvattava erikoisjohdolla tai kokoonpanolla, joka on saatavissa valmistajalta tai sen huoltoliikkeeltä.

SÄILYTÄ NÄMÄ OHJEET

AKUN LATAAMINEN

Lue huolellisesti kaikki ohjeet ennen käyttöä ja säästä ne myöhempää käyttöä varten.
Liitä USB-johdon pieni pää päälampun latausporttiin (Kuva 1) ja suurempi pää johonkin USB-liittimeen, jonka jännite on 0,5 A tai sitä suurempi. Päälamppua ladataan 5V/500 mA:n latausvirralla.

- Punainen LED-merkkivalo ilmaisee akun latautuvan.
- Vihreä LED-merkkivalo ilmaisee akun latautuneen.
- Akku latautuu täyteen noin 6 tunnissa.

Huomautus:

- Lyhdyn on oltava auki-tilassa latauksen aikana. Päälamppu ei lataudu, jos patterit on lukittu.
- Päälamppu ei toimi latauksen aikana.

AKUN POISTO

1. Irrota takarungon kaksi ruuvia ruuvimeisselillä, avaa sitten taka- ja eturungot vetämällä. (Kuva 5)
2. Poista akun kansiin liitetty akku käsin takarungosta.
3. Irrota akku käsin liittimestä.
4. Aseta akku pieneen muovipussiin.
5. Kierrätä tai hävitä paristo sekä päälampun jäännösosat asianmukaisesti. **Älä kytke laitteeseen sähköä, kun akku on poistettu tai kun sen kotelo ei ole ehjä.**

PÄÄLAMPUN KÄYTTÖ

1. Päälampun tiloja vaihdetaan tai se sammutetaan painamalla päällä olevaa katkaisijaa, kunnes haluttu tila saavutetaan. (Kuva 2)
2. Jos lyhty on missä tahansa tilassa yli viisi sekuntia, seuraava painallus sammuttaa valon.
3. Vaihda etäisyyden tunnistustilaa pitämällä kytkintä painettuna kussakin tilassa kolme sekuntia.
   - Etäisyyden tunnistustila siirtyy automaattisesti käyttämään sekä LED-piste- että LED-aluevaloja. Se säätää sitten etäisyystunnistuksen avulla.
   - Etäisyyden tunnistustilasta poistutaan pitämällä kytkintä kolmen sekunnin ajan painettuna. Tila palautuu punaiseen (ensimmäinen normaalitilan asetus).
4. Valotiloja voidaan myös vaihtaa käden liikkeillä.
   - Käden liike valon edessä voi vaihtaa valon tilan. Sopiva etäisyys etuvalon ja käden välillä on noin 8 cm. (Kuva 3)
   - Tämän tilan herkkyys vähenee käsineitä käytettäessä.

BATTERYLOCK™-TOIMINNON KÄYTTÖ

Tässä lyhdyssä on akun lukitustoiminto, joka estää akkua tyhjentymästä sen ollessa lukittuna. Käännä päälamppu lukitusasentoon, kun sitä ei käytetä.

1. Akun lukitustoiminto kytketään päälle vetämällä etu- ja takarunkoa, kunnes punainen alue näkyy kokonaan. Päälamppu ei toimi lukitussa asennossa. (Kuva 4)
2. Päälamppua käytetään työntämällä etu- ja takarunkoa, kunnes punainen alue on täysin piilossa. Päälamppu avautuu ja toimii normaalisti. (Kuva 4)

TÄRKEITÄ TIETOJA

1. Tämän lampun käyttöaika riippuu siitä, käytetäänkö sitä jatkuvasti tai ajoittain. Epäsäännöllinen toiminta pidentää poissa käytöstä -tilaa. Valaistuksen poissa käytöstä -tila, etäisyys ja voimakkuus: katso pakkaus. Valaistuksen poissa käytöstä -tilan, etäisyyden ja voimakkuuden mittaustestit on tehty uusilla/ täyteen ladatuilla paristoilla.
2. LED-elektroluminesenssidiodeita ei tarvitse koskaan vaihtaa.
3. Älä jätä tyhjentyneitä paristoja lamppuun pitkäksi aikaa, sillä se voi vaurioittaa lamppua pysyvästi.
4. Puhdista lampun ulkopuoli kostealla liinalla ja miedolla astianpesuaineella. Vältä liiallista veden käyttöä ja vahvaa puhdistusainetta, koske se voi vaurioittaa lamppua.

SOSITUKSIA KOSKIEN PARISTOJA

Tämä symboli on paristojen päällä ja se ilmaisee, että paristojen käyttöiän jälkeen ne pitää poistaa laitteesta ja kierrättää tai hävittää asianmukaisesti. Paristoja ei saa heittää tavallisten roskien sekaan, vaan ne pitää viedä keräyspisteeseen (kaatopaikka...). Tarkista se paikallisilta viranomaisilta. Älä heitä luontoon, älä polta: käytettyjen paristojen eräät ainesosat (Hg, Pb, Cd, Zn, Ni) voivat olla vaarallisia ympäristölle ja ihmisten terveydelle.

SÄHKÖ- JA ELEKTRONIIKKAROMU

Tämä merkki tarkoittaa, että tuote on kierrätettävä. Kun laitetta ei enää käytetä, se on hävitettävä asianmukaisesti. Laitetta ei saa hävittää tavallisen kotitalousjätteen mukana. Laite on hävitettävä asianmukaisesti, eikä sitä saa polttaa. Laitteessa on ympäristölle ja mahdollisesti ihmiselle vaarallisia aineita. Hävitä laite viemällä se jätteiden lajittelukeskukseen. Kysy neuvoa paikallisviranomaisilta. Jätteiden erilliskeräys edistää jätteessä olevien kierrätettävien materiaalien uudelleenkäyttöä, kierrätystä ja muuta hyödyntämistä.